Fréza na pařezy

Baumstumpffräse

Stump Cutter

F 460 I
F 460 EI
F 460 EIC

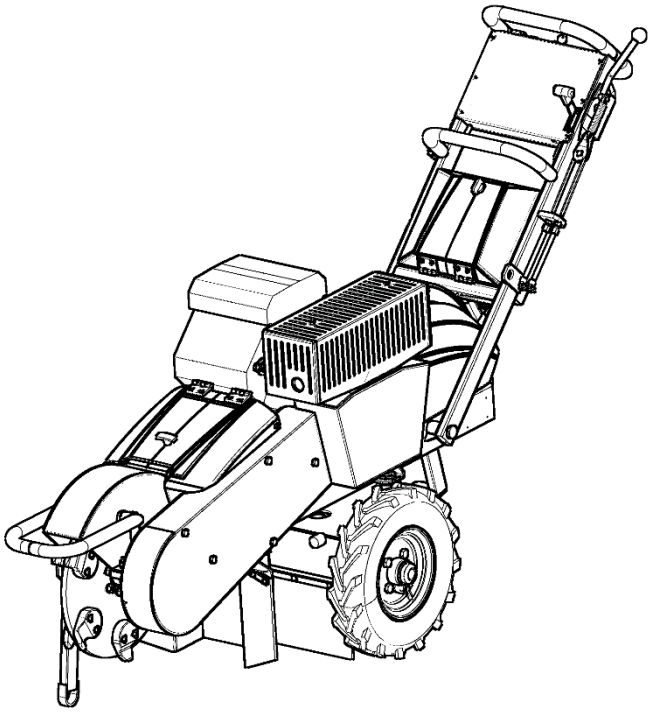

Katalog náhradních dílů
Ersatzteilkatalog
Spare parts catalogue

06/ 2020

Pokyny k objednávání náhradních dílů

Tento katalog obsahuje seznam součástí a jejich sestavení do montážních skupin. Katalog je uspořádán tak, že za ilustrovanou stranou následuje textová strana. Na textové straně jsou tyto kolonky:

A	A A A					
1	2	3	4	F 460 EI	F 460 EIC	F 460 I
				5	5	5

A - označení skupiny
1 - číslo položky katalogu
2 - název součásti, rozměr
3 - objednací číslo
4 - ČSN
5 - počet kusů do sestavy

V obrazové části katalogu znamená:

1 - pozice dílu v sestavě

1 - označení rozpadající se skupiny dílů

1 - označení sestavy dílů

Při objednávce náhradních dílů uveďte vždy:
- typ a výrobní číslo stroje
- objednací číslo (kolonka 3)
- přesný název součásti a počet kusů

Objednávku zašlete na adresu: **LASKI, s.r.o.**
798 17 Smržice 263
Czech Republic

TEL.FAX: +420 582 305 741
+420 582 305 740
info@laski.cz
www.laski.cz

Výrobní závod stále zdredukcenaluje své výrobky na základě provozních zkušeností a nejnovějších poznatků. Proto si vyhrazuje možnost změn na strojích i v dokumentaci.

Anweisung für die Bestellung von Ersatzteilen

Dieser Katalog umfasst die Ersatzteile und deren Zusammenbau in Montagegruppen. Der Katalog ist so ausgeführt, dass jeweils nach der Bildseite die Textseite folgt. Die Textseite gibt die Bildnummer:

A	A A A				
1	2	3	4	F 460 EI	F 460 EIC	F 460 I
				5	5	5

A - Bennenung der Gruppe
1 - Die Positionennummer des Katalogs
2 - Die genaue Bennenung des Bestandteils, Dimension
3 - Bestellnummer
4 - CSN
5 - Stückzahl

Im Bildnachtrag des Katalogs wird angegeben:

1 **-** Bauteilposition im Zusammenbau

1 **-** Bezeichnung der Untergruppe mit Einzelteilen

1 **-** Bezeichnung des Zusammenbaus

Bei jeder Bestellung von Ersatzteilen führen Sie bitte an:
- Type der Maschine und die Herstellungsnummer der Maschine
- Bestellnummer
- Die genaue Bennenung des Bestandteile und Stückzahl

Die Bestellung an die Adresse: **LASKI, s.r.o.**
798 17 Smržice 263
Czech Republic

TEL.FAX: +420 582 305 741
+420 582 305 740
info@laski.cz
www.laski.cz

Das Herstellerwerk vervollkommnet ständing seine Ergzeugnisse aufgrund von Erfahrungen beim Betriebseinsatz sowie von neuesten Erkenntnissen. Deshalb behält er sich das Recht vor, Änderrungen an den Maschinen wie auch in der Begleitdokumentation vorzunehmen.

Instructions for ordering spare part

This catalogue contains a specification of the spare parts and their arrangement in individual assembling groups. The catalogue is arranged so that after each illustrated page follows the respective text-page. The text includes the following:

A	A A A				
1	2	3	4	F 460 EI	F 460 EIC	F 460 I
				5	5	5

A - Designation of group
1 - Number of catalogue item
2 - Exact denomination of part, dimension
3 - Ordering number
4 - CSN
5 - Number of pieces

It is specified in the figure supplement of the catalogue:

1 **-** Part position in assembly

1 **-** Designation of subassembly with single parts

1 **-** Designation of assembly

When ordering spare parts, please, always state :
- Type of machine and serial number of machine
- Ordering number
- Exact denomination of part and number of pieces

Send your order to:

LASKI, s.r.o.
798 17 Smržice 263
Czech Republic

TEL.FAX: +420 582 305 741
+420 582 305 740
info@laski.cz
www.laski.cz

The manufacturers continuously improve their products on the basis of experience gained in the course of operation and of the up-to-date knowledge. They reserve, therefore, the right of modifying the machine as well as the respective documentation

F 460 EI
F 460 EIC
F 460 I
06/2020

Obsah

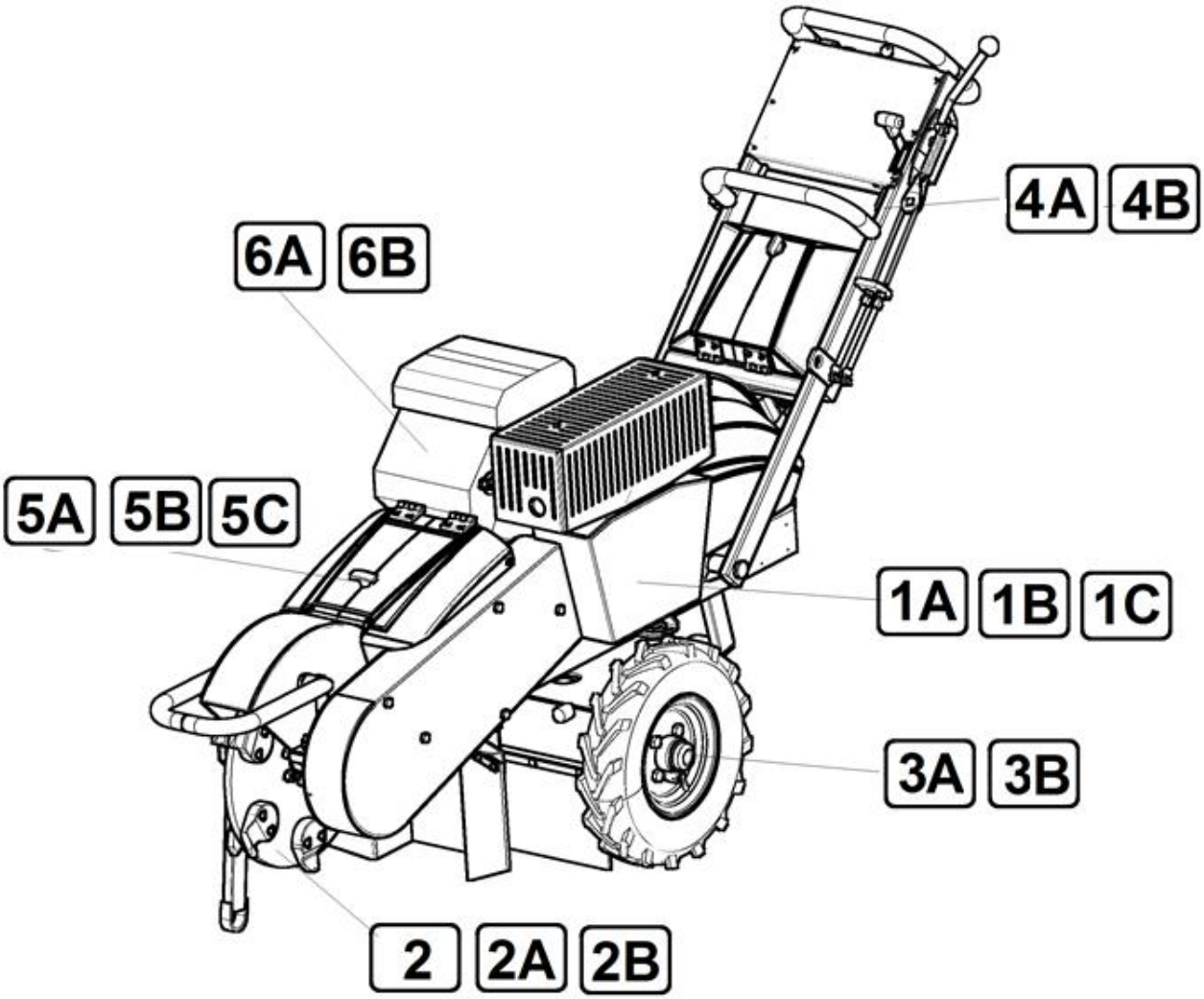

OBSAH

INHALT CONTENS

06/2020

1	2	3	4	F 460 EI	F 460 EIC	F 460 I	
1A	Rám Rahmen Frame	F 115 167 F115 192	- -	- 1	1 -	- 1	
1B	Rám Rahmen Frame	F 115 167 F115 192	- -	- 1	1 -	- 1	
1C	Rám Rahmen Frame	F 115 167 F115 192	- -	- 1	1 -	- 1	
2	Řezací ústrojí Schneidvorrichtung Stump cutter	F 150 000	-	1	1	1	
2A	Řezací ústrojí Multi Schneidvorrichtung Stump cutter	F 150 010	-	1	1	1	
2B	Řezací ústrojí- dvoubřité nože Schneidvorrichtung Stump cutter	F 115 087	-	1	1	1	
3A	Podvozek Chassis Chassis	F 115 189	-	-	-	1	
3B	Podvozek F460EI, EIC – 780mm Chassis Chassis	F 115 002	-	1	1	-	
4A	Ovládání F460 I Kontrolle Control	F 115 209	-	-	-	1	
4B	Ovládání F460EI, F460EIC Kontrolle Control	F 115 177	-	1	1	-	
5A	Elektrická instalace F 460EI Elektrische Anlage Electric wiring	F 115 212	-	1	-	-	
5B	Elektrická instalace F 460EIC Elektrische Anlage Electric wiring	F 115 201	-	-	1	-	
5C	Elektrická instalace F 460I Elektrische Anlage Electric wiring	F 115 210	-	-	-	1	
6A	Motor ECH 730 – 3006 (hřídel 28,5mm) – F 460EI, F460I Motor Engine	F 115 193	-	1	-	1	
6B	Motor ECH 730 – 3006 (hřídel 28,5mm), ogura - F460EIC Motor Engine	F 115 174	-	-	1	-	

F 460 EI
F 460 EIC
F 460 I

06/2020

1A

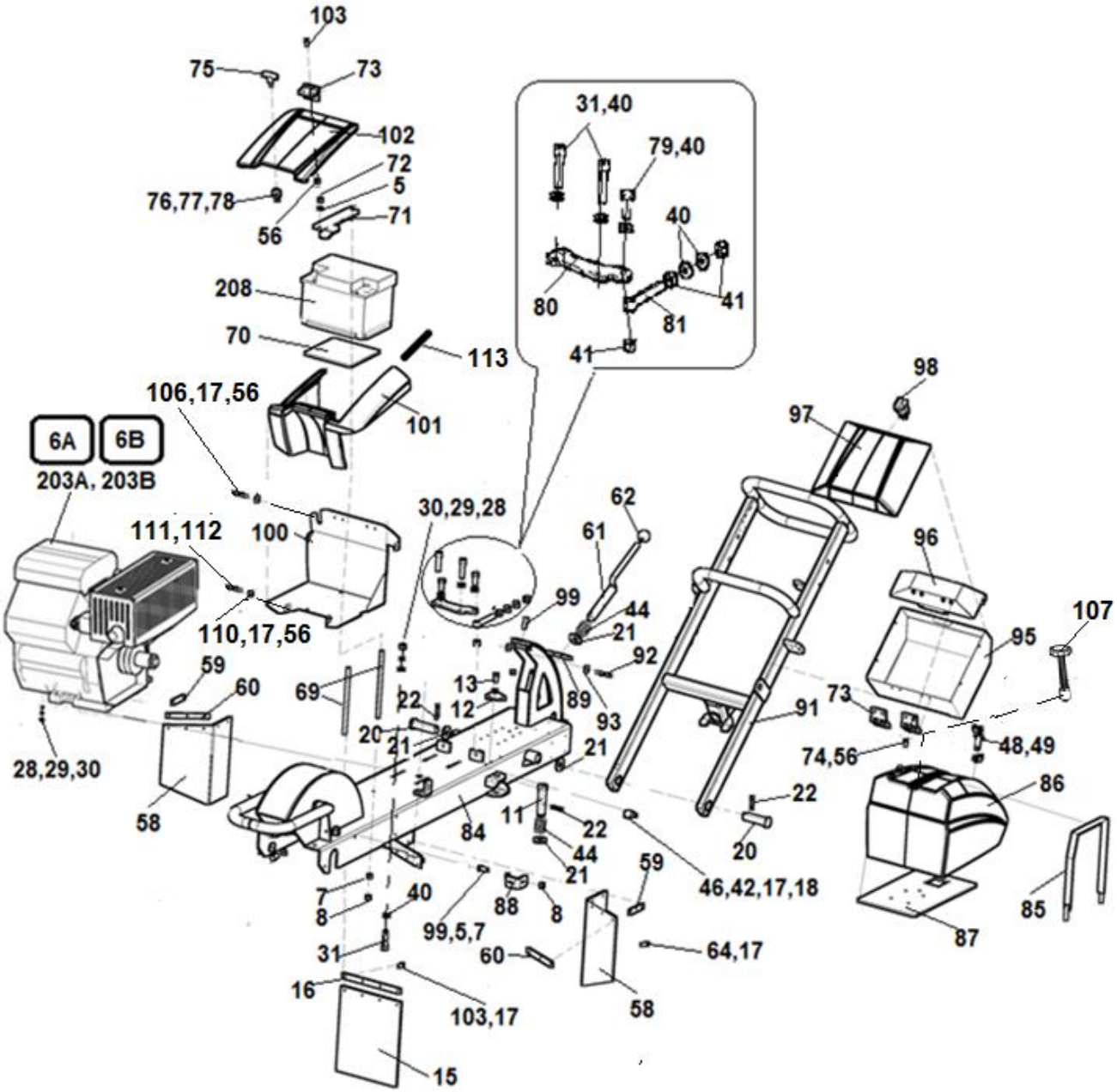

1A Rám

Rahmen Frame

06/2020

1	2	3	4	F 460 EI	F 460 EIC	F 460 I	
5	Podložka 8,4 Unterlage Washer	000 037	-	26	26	26	
6	Šroub M8x25 Schraube Screw	000 594	-	8	8	8	
7	Podložka 8 Unterlage Washer	000 786	-	26	26	26	
8	Matice M8 Mutter Nut	000 027	-	8	8	8	
11	Čep aretace Bolzen Pin	F 115 033	-	1	1	1	
12	Závěs bowdenu Aufhängung Hinge	F 115 036	-	1	1	1	
13	Šroub M8x20 Schraube Screw	000 449	-	3	3	3	
15	Zástěrka Schürze Apron	F 115 039	-	1	1	1	
16	Příložka Beilage Packing piece	F 115 037	-	1	1	1	
17	Podložka 6,4 Unterlage Washer	000 036	-	49	49	49	
18	Podložka 6 Unterlage Washer	000 791	-	9	9	9	
20	Čep I Bolzen Pin	F 110 106	-	2	2	2	
21	Podložka 21 Unterlage Washer	000 174	-	4	4	4	
22	Závlačka 5x32 Splint Splint pin	000 781	-	2	2	2	
28	Podložka 13 Unterlage Washer	000 052	-	4	4	4	
29	Podložka 12 Unterlage Washer	000 833	-	4	4	4	
30	Matice M12 Mutter Nut	000 096	-	4	4	4	
31	Šroub M12x50 Schraube Screw	001 152	-	4	4	4	
40	Podložka 10,5 Unterlage Washer	000 045	-	18	18	18	
41	Matice M10 Mutter Nut	000 028	-	8	8	8	
42	Šroub M6x16 Schraube Screw	000 706	-	1	1	1	
44	Pružina 2x27x56 Feder Spring	001 183	-	1	1	1	
46	Držák hadice Halter Holder	007 759	-	1	1	1	
48	Spona hadicová 12-15 Schnalle Clip	006 525	-	2	2	2	
49	Hadička l=120 Schlauch Hose	FCV 0004	-	1	1	1	
56	Matice M6 Mutter Nut	000 578	-	10	10	10	
58	Clona boční Blende Covering	F 115 074	-	2	2	2	
59	Příložka boční Beilage Packing piece	F 230 626	-	2	2	2	
60	Příložka Beilage Packing piece	F 230 627	-	2	2	2	
61	Západka Klinke Pawl	F 120 110	-	1	1	1	

F 460 EI
F 460 EIC
F 460 I

06/2020

1A

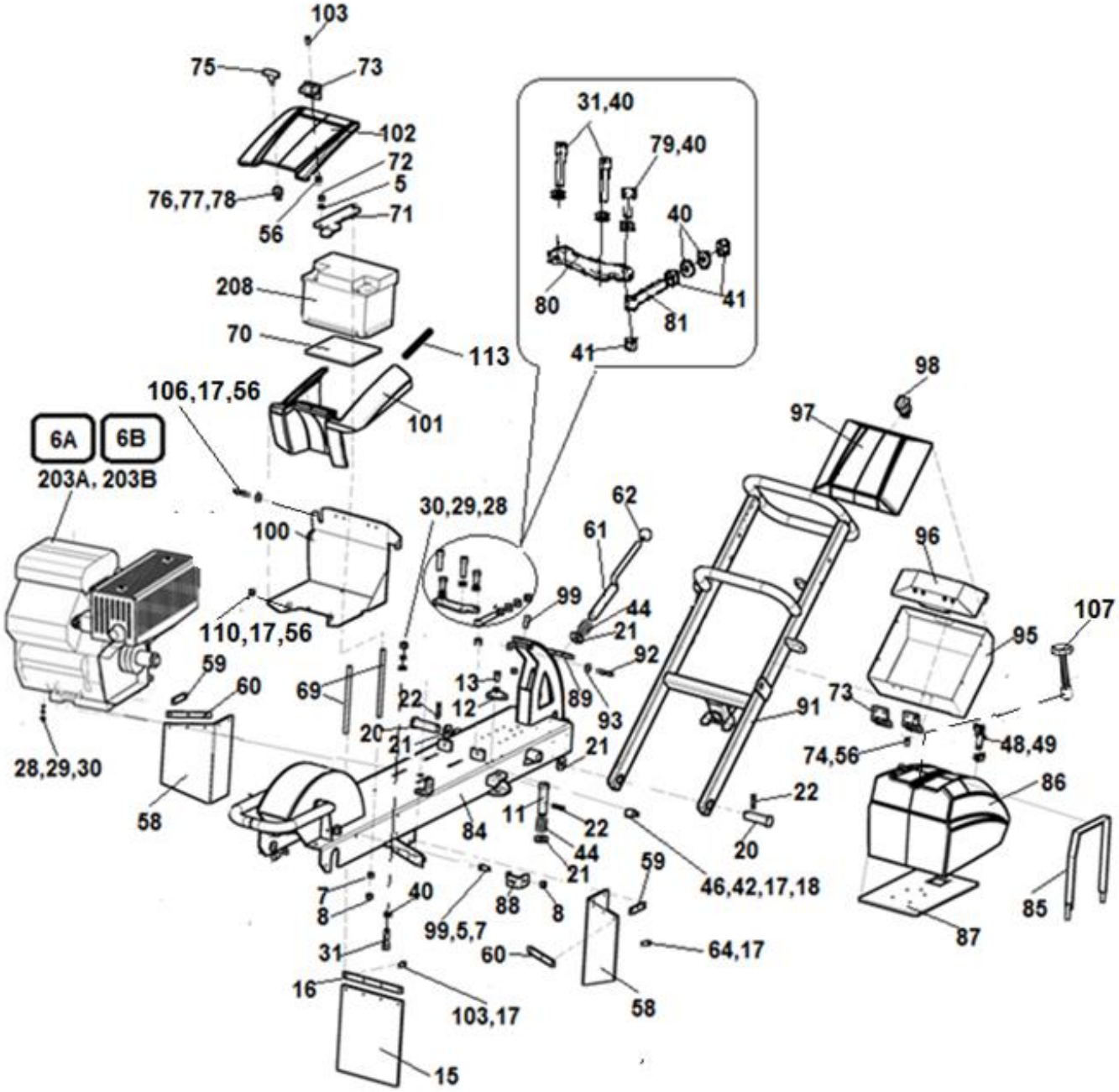

1A	Rám Rahmen Frame						LASKI 06/2020
1	2	3	4	F 460 EI	F 460 EIC	F 460 I	
62	Koule 020 - 06 Kugel Sphere	000 190	-	1	1	1	
64	Šroub M6x20 Schraube Screw	001 062	-	14	14	14	
69	Svorník Bolzen Bolt	F 115 112	-	2	2	2	
70	Podložka pod baterku Unterlage Washer	F 110 033	-	1	1	1	
71	Třmen ohnutý Bügel Stirrup	F 115 229	-	1	1	1	
72	Matice M8 Mutter Nut	000 499	-	4	4	4	
73	Pant -díl Scharnier Hinge	002 828	-	4	4	4	
74	Šroub M6x16 Schraube Screw	000 074	-	8	8	8	
75	Rukojeť Griff Handle	003 496	-	1	1	1	
76	Podložka 5,3x15x1,2 Unterlage Washer	004 744	-	2	2	2	
77	Matice M5 Mutter Mutter	000 075	-	1	1	1	
78	Magnet SM25 M5 Magnet Magnet	003 494	-	1	1	1	
79	Šroub M10x30 Schraube Screw	000 680	-	2	2	2	
80	Závěs napínání Aufhängung Hinge	F 115 148	-	1	1	1	
81	Šroub M10x100 s okem Schraube Screw	005 439	-	2	2	2	
84	Rám - svarek Rahmen Frame	F 115 155	-	1	1	1	
85	Upevňovací pás Gurt Strip	F 115 168	-	1	1	1	
86	Nádrž paliva plastová Behälter Tank	007 263	-	1	1	1	
87	Podložka nádrže Unterlage Washer	F 115 170	-	1	1	1	
88	Patka Fuss Shoe	F 180 015	-	2	2	2	
89	Doraz hör auf Stop	F 115 159	-	1	1	1	
91	Držadlo Halter Holder	F 115 160	-	1	1	1	
92	Šroub M4x60 Schraube Screw	007 385	-	1	1	1	
93	Podložka M4 Unterlage Washer	000 933	-	2	2	2	
94	Matice M4 Mutter Mutter	005 820	-	1	1	1	
95	Schránka na nářadí Box Box	F 115 153	-	1	1	1	
96	Stěna Wand Wall	F 115 166	-	1	1	1	
97	Víko schránky Deckel Lid	007 320	-	1	1	1	
98	Uzávěr Schließung seal	007 404	-	1	1	1	
99	Šroub M8x25 Schraube Screw	000 929	-	1	1	1	

F 460 EI 1A
F 460 EIC
F 460 I
06/2020

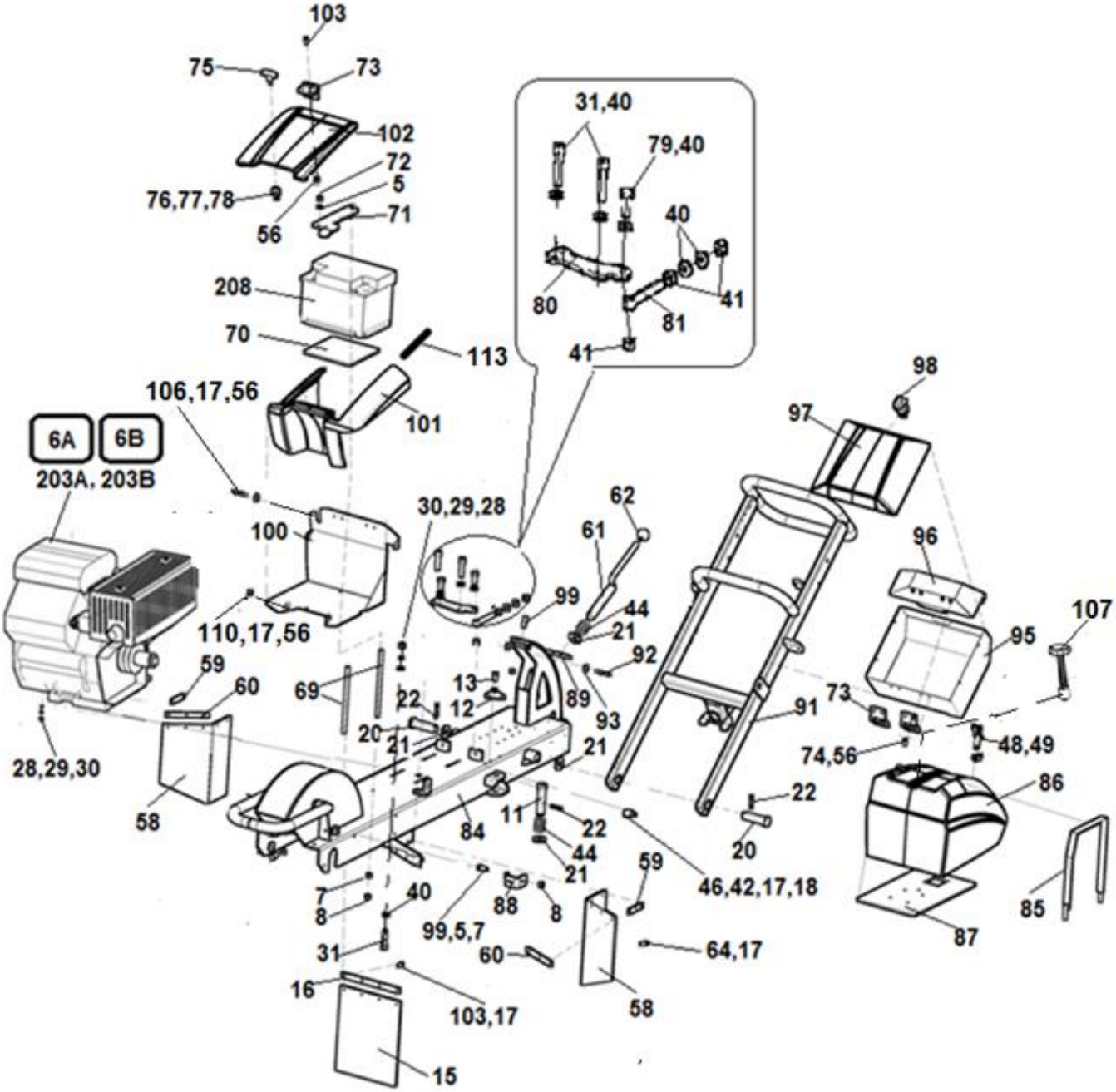

1A Rám

Rahmen Frame

06/2020

1	2	3	4	F 460 EI	F 460 EIC	F 460 I	
100	Dno schránky AKU der untere Rand der Zwischenablage the bottom of the clipboard	F 115 172	-	1	1	1	
101	Schránka AKU Box AKU Box AKU	007 318	-	1	1	1	
102	Víko schránky AKU Deckel Lid	007 319	-	1	1	1	
103	Šroub M6x20 Schraube Screw	004 836	-	8	8	8	
106	Šroub M6x16 Schraube Screw	003 809	-	9	9	9	
107	Palivoměr Kraftstoffvorratsmesser Fuel gauge	002 726	-	1	1	1	
110	Podložka pryžová 8x16x2 Unterlage Washer	005 079	-	5	5	5	
113	Pryž Gummi rubber	000 241	-	0,07m	0,07m	0,07m	
203A	Motor ECH 730 - 3006 (hřídel 28,5mm) - ogura Motor Engine	F 115 174	-	-	1	-	
203B	Motor ECH 730 – 3006 (hřídel 28,5mm) Engine	F115 193	-	1	-	1	
208	Akumulátor 12V 55Ah Akku Accumulator	000 123	-	1	1	1	

F 460 EI
F 460 EIC
F 460 I

06/2020

1B

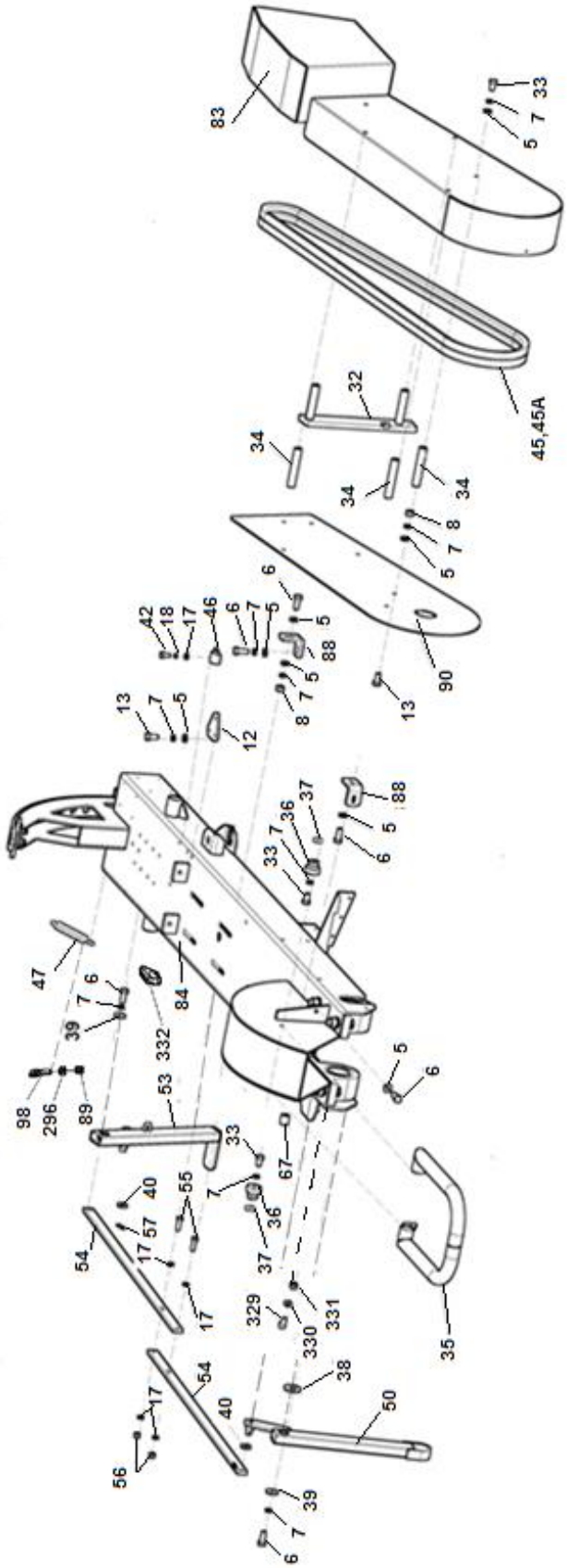

1B Rám

Rahmen Frame

06/2020

1	2	3	4	F 460 EI	F 460 EIC	F 460 I	
5	Podložka 8,4 Unterlage Washer	000 037	-	26	26	26	
6	Šroub M8x25 Schraube Screw	000 594	-	8	8	8	
7	Podložka 8 Unterlage Washer	000 786	-	26	26	26	
8	Matice M8 Mutter Nut	000 027	-	8	8	8	
12	Závěs bowdenu Aufhängung Hinge	F 115 036	-	1	1	1	
13	Šroub M8x20 Schraube Screw	000 449	-	3	3	3	
17	Podložka 6,4 Unterlage Washer	000 036	-	49	49	49	
18	Podložka 6 Unterlage Washer	000 791	-	9	9	9	
32	Závěs Aufhängung Hinge	F 180 013	-	1	1	1	
33	Šroub M8x16 Schraube Screw	000 638	-	10	10	10	
34	Čep Bolzen Pin	F 180 014	-	3	3	3	
35	Oblouk Bogen Arc	F 134 000	-	1	1	1	
36	Náboj Nabe Hub	F 300 514	-	2	2	2	
37	Kroužek „O“ 14x3 Ring Ring	001 624	-	2	2	2	
38	Podložka 19 Unterlage Washer	000 054	-	2	2	2	
39	Podložka 8,4 Unterlage Washer	000 702	-	2	2	2	
40	Podložka 10,5 Unterlage Washer	000 045	-	18	18	18	
42	Šroub M6x16 Schraube Screw	000 706	-	1	1	1	
45	Klínový řemen XPA 12,7x1982Lw Keiltriemen V-belt	001 657	-	-	2	-	
45A	Klínový řemen 17/1900 Li Keiltriemen V-belt	000 119	-	2	-	2	
46	Držák hadice Halter Holder	007 759	-	1	1	1	
47	Pružina D 0154 Feder Spring	000 188	-	1	1	1	
50	Vzpěra přední Spreize Strut	F 115 063	-	1	1	1	
53	Vzpěra zadní Spreize Strut	F 115 066	-	1	1	1	
54	Táhlo Lenkstrange Pull	F 115 069	-	2	2	2	
55	Šroub M6x25 Schraube Screw	000 240	-	2	2	2	
56	Matice M6 Mutter Nut	000 578	-	10	10	10	
67	Trubka Rohr Tube	F 115 101	-	1	1	1	
83	Kryt řemenů Deckel Cover	F 115 149	-	1	1	1	
84	Rám - svarek Rahmen Frame	F 115 155	-	1	1	1	

F 460 EI
F 460 EIC
F 460 I

06/2020

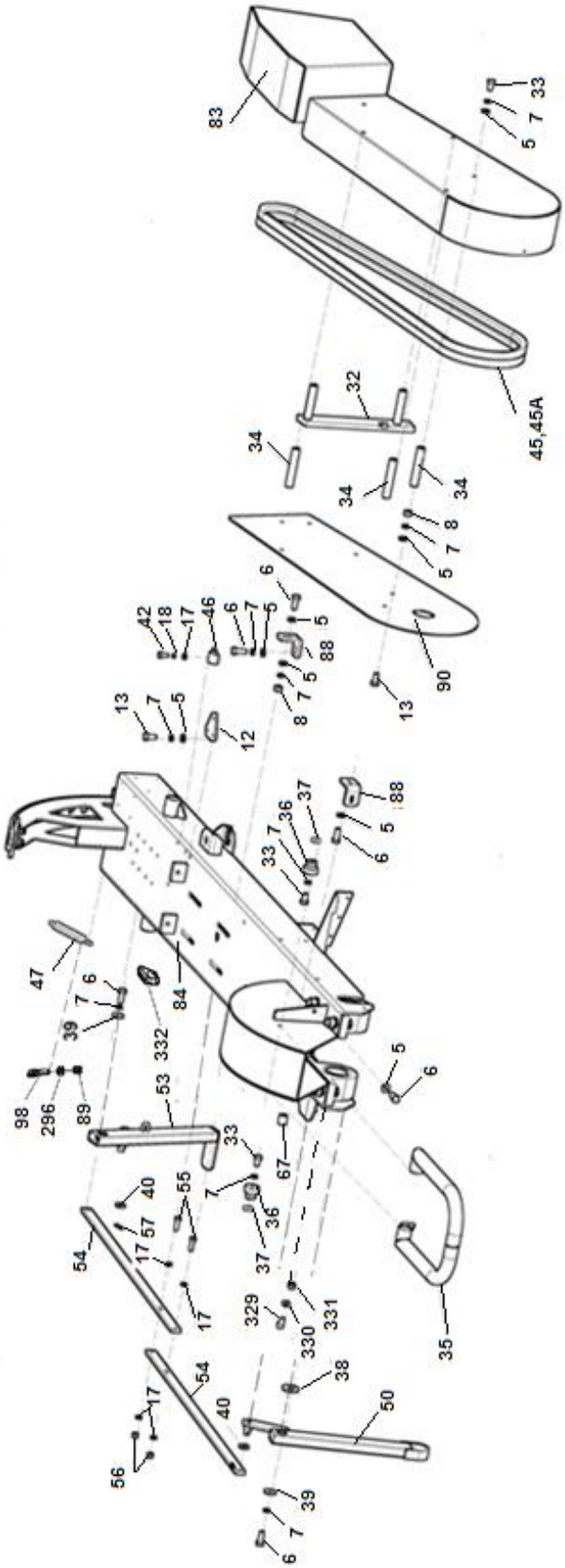

1B Rám

Rahmen Frame

06/2020

1	2	3	4	F 460 EI	F 460 EIC	F 460 I	
88	Patka Fuss Shoe	F 180 015	-	2	2	2	
89	Matice M8 Mutter Nut	000 499	-	1	1	1	
90	Deska Brett Plate	F 180 012	-	1	1	1	
98	Napínák Spanner Tightener	F 260 096	-	1	1	1	
296	Podložka 8,4 Unterlage Washer	000 702	-	1	1	1	
329	Šroub M10x16 Schraube Screw	000 406	-	1	1	1	
330	Podložka 10,5 Unterlage Washer	000 045	-	1	1	1	
331	Matice M10 Mutter Nut	000 801	-	1	1	1	
332	Průchodka pryžová Tülle Grommet	007 472	-	1	1	-	

F 460 EI
F 460 EIC
F 460 I

06/2020

1C

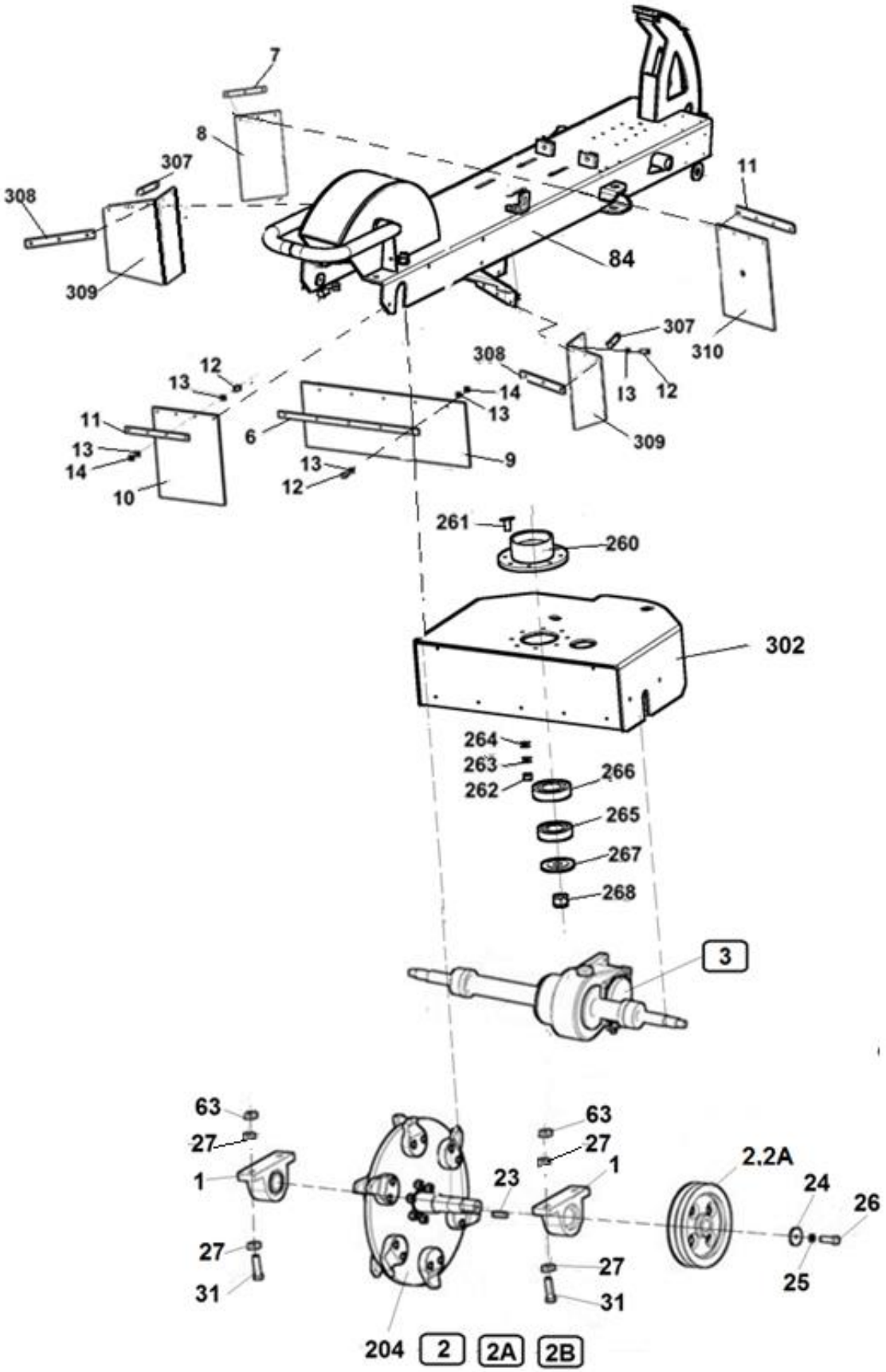

1C	Rám – svarek Rahmen Frame						LASKI 06/2020
1	**2**	**3**	**4**	**F 460 EI**	**F 460 EIC**	**F 460 I**	
1	Ložisko UCP 207 Lager Bearing	000 097	-	2	2	2	
2	Řemenice Riemensch Pulley	F 150 112	-	1	-	1	
2A	Řemenice Riemensch Pulley	F 260 019	-	-	1	-	
6	Příložka Beilage Packing piece	F 110 101E F 110 101	- 	1 -	1 -	- 2	
7	Příložka Beilage Packing piece	F 115 038	-	1	1	-	
8	Zástěrka boční Schürze Apron	F 115 204	-	1	1	-	
9	Zástěrka přední Schürze Apron	F 110 105E F 110 105	- -	1 -	1 -	- 1	
10	Zástěrka Schürze Apron	F 115 039	-	1	1	1	
11	Příložka Beilage Packing piece	F 115 037	-	2	2	-	
12	Šroub M6x20 Schraube Screw	000 732	-	26	26	26	
13	Podložka 6,4 Unterlage Washer	000 036	-	47	47	47	
14	Matice M6 Mutter Nut	000 026	-	21	21	21	
23	Pero 8x7x40 Feder Feather	000 601	-	1	1	1	
24	Podložka Unterlage Washer	F 150 110	-	1	1	1	
25	Podložka 10 Unterlage Washer	000 820	-	5	5	5	
26	Šroub M10x40 Schraube Screw	000 094	-	1	1	1	
27	Podložka M12 Unterlage Washer	001 033	-	8	8	8	
31	Šroub M12x50 Schraube Screw	001 152	-	4	4	4	
63	Matice M12 Mutter Nut	000 576	-	4	4	4	
84	Rám - svarek Rahmen Frame	F 115 155	-	1	1	1	
204	Řezací ústrojí Schneidvorrichtung Stump cutter	F 150 000	-	1	1	1	
260	Těleso ložisek Lagergehäuse Bearing housings	F 115 030	-	1	1	1	
261	Šroub M8x25 Schraube Screw	000 594	-	8	8	8	
262	Matice M8 Mutter Nut	000 027	-	8	8	8	
263	Podložka 8 Unterlage Washer	000 786	-	10	10	10	
264	Podložka 8,4 Unterlage Washer	000 037	-	18	18	18	
265	Ložisko 6207 2RS Lager Bearing	005 133	-	1	1	1	
266	Ložisko 6208 2RS Lager Bearing	005 265	-	1	1	1	
267	Kryt ložiska Deckel Cover	F 115 034	-	1	1	1	
268	Matice M18x1,5 Mutter Nut	000 966	-	1	1	1	

F 460 EI
F 460 EIC
F 460 I

06/2020

1C

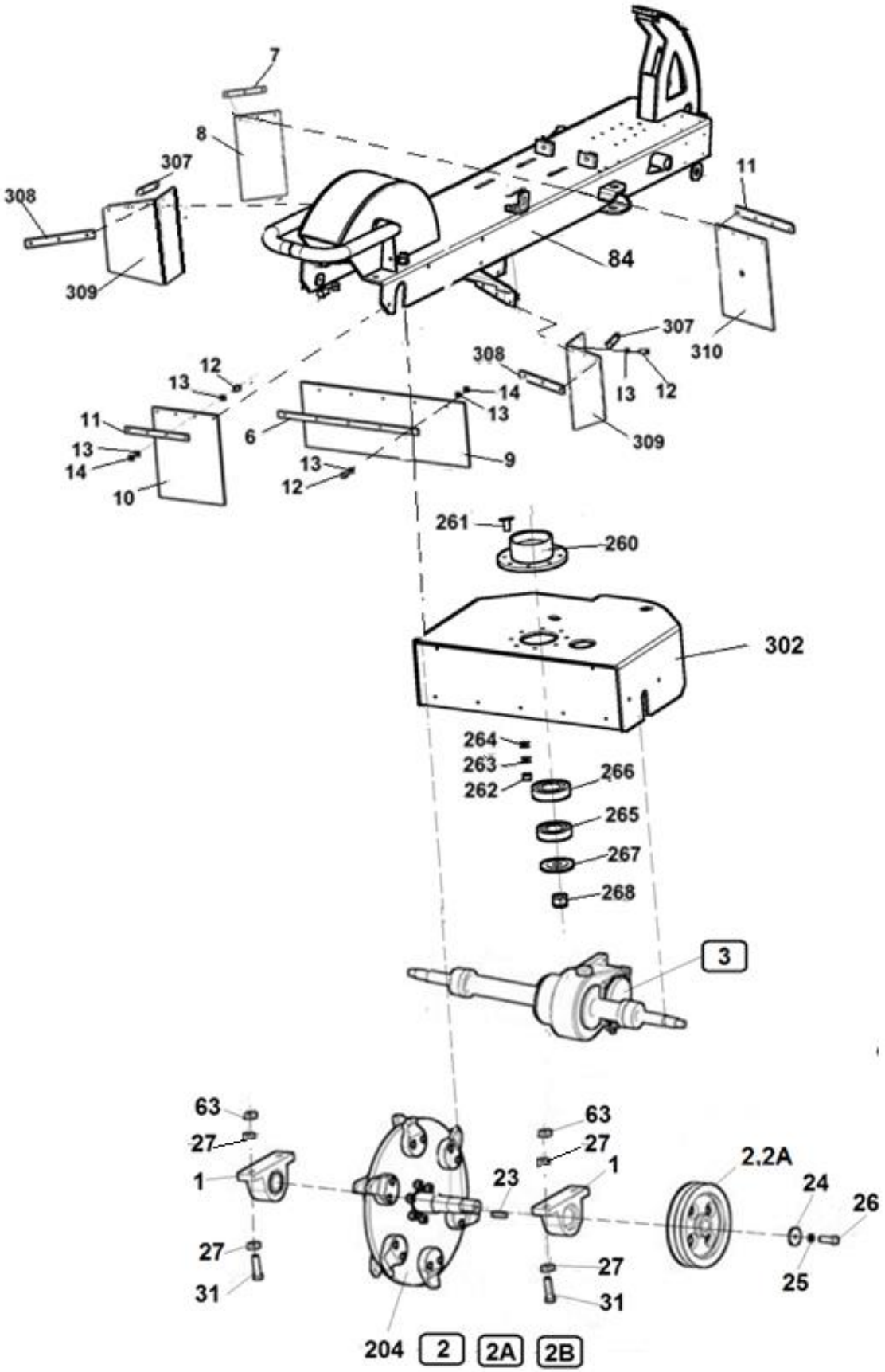

1C Rám – svarek

Rahmen Frame

06/2020

1	2	3	4	F 460 EI	F 460 EIC	F 460 I	
302	Podvozek Wagengestell Chassis	F 115 010 F-115 190	- -	1 -	1 -	- 1	
307	Příložka boční Beilage Packing piece	F 230 626	-	2	2	2	
308	Příložka Beilage Packing piece	F 230 627	-	2	2	2	
309	Clona boční Blende Covering	F 115 074	-	2	2	2	
310	Clona zadní Blende Covering	F 115 041	-	1	1	-	

F 460 EI
F 460 EIC
F 460 I

06/2020

2

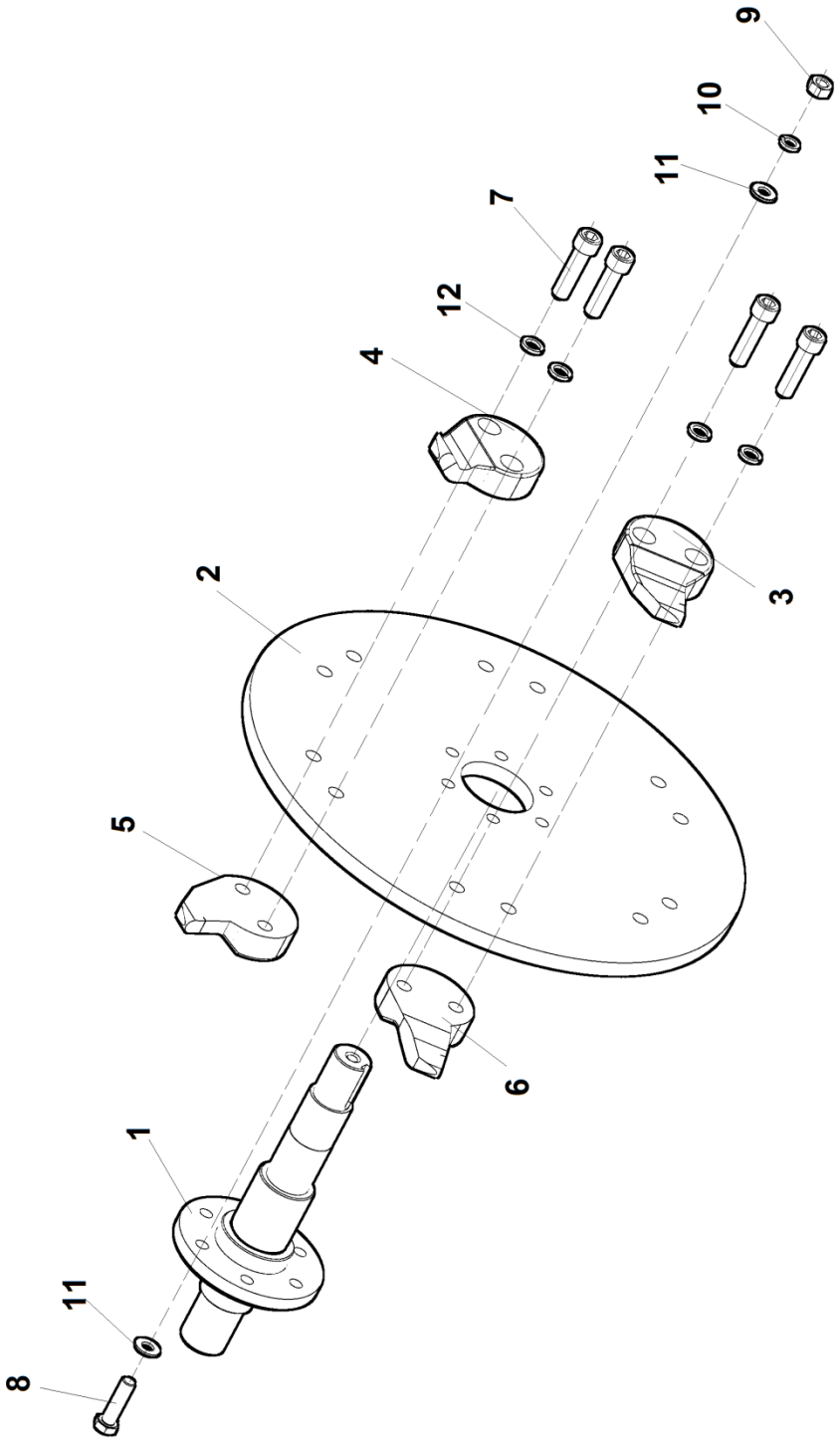

2	Řezací ústrojí Schneidvorrichtung Stump cutter						LASKI 06/2020
1	**2**	**3**	**4**	**F 460 EI**	**F 460 EIC**	**F 460 I**	
1	Hřídel Welle Shaft	F 150 101	-	1	1	1	
2	Kotouč Rad Disc	F 150 107	-	1	1	1	
3	Nůž levý přímý Messer Knife	F 150 201	-	3	3	3	
4	Nůž levý ohnutý Messer Knife	F 150 202	-	3	3	3	
5	Nůž pravý přímý Messer Knife	F 150 203	-	3	3	3	
6	Nůž pravý ohnutý Messer Knife	F 150 204	-	3	3	3	
7	Šroub M12x46 Schraube Screw	F 150 205	-	12	12	12	
8	Šroub M10x40 Schraube Screw	000 094	-	6	6	6	
9	Matice M10 Mutter Nut	000 028	-	6	6	6	
10	Podložka 10 Unterlage Washer	000 820	-	6	6	6	
11	Podložka 10,5 Unterlage Washer	000 045	-	12	12	12	
12	Podložka 12 Unterlage Washer	000 833	-	12	12	12	

F 460 EI
F 460 EIC
F 460 I

06/2020

2A

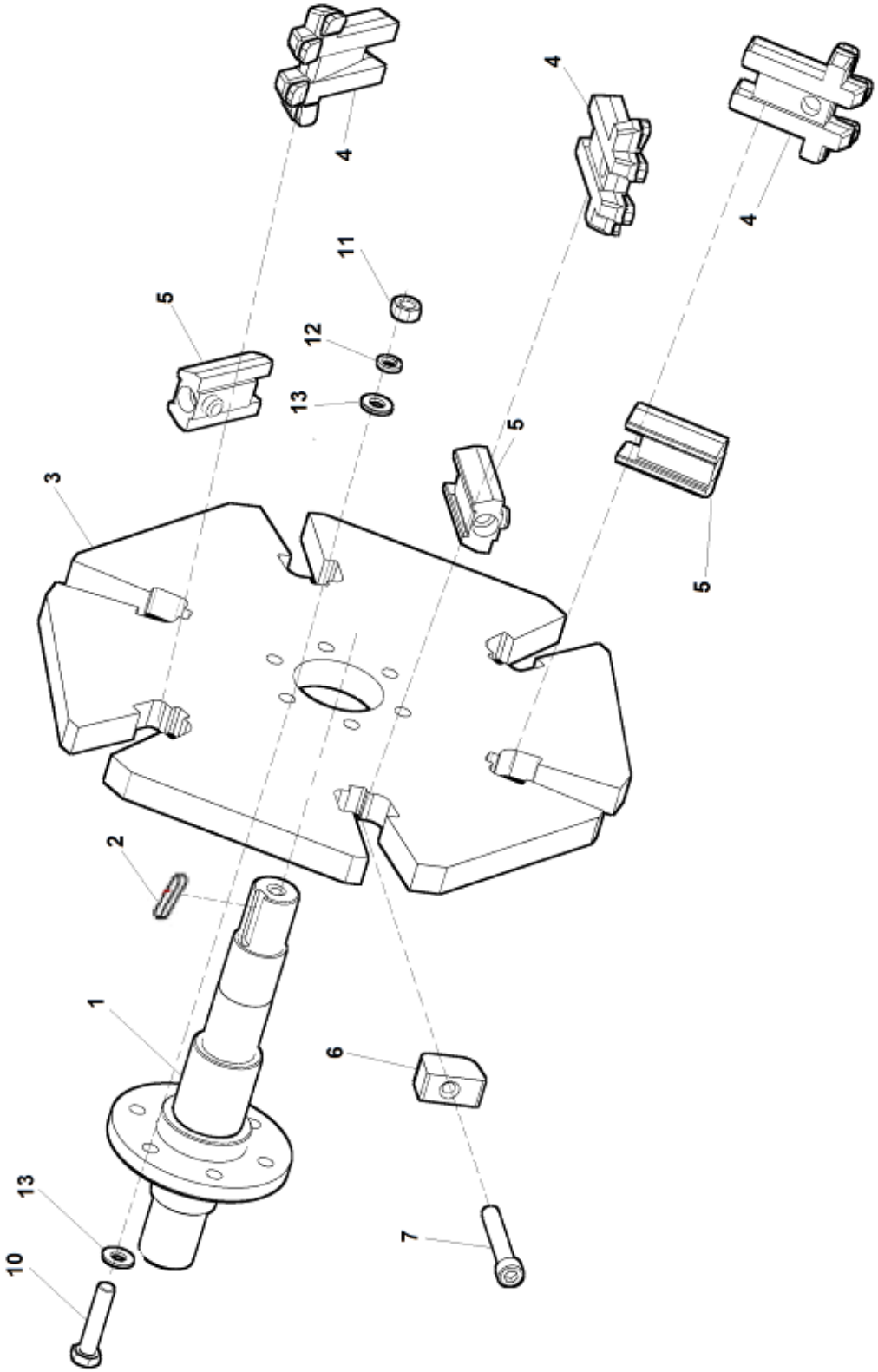

2A	Řezací ústrojí Multi Schneidvorrichtung Stump cutter						LASKI 06/2020
1	2	3	4	F 460 EI	F 460 EIC	F 460 I	
1	Hřídel Welle Shaft	F 150 101	-	1	1	1	
2	Pero 8x7x40 Feder Feather	000 601	-	1	1	1	
3	Kotouč Rad Disc	W-GM-01	-	1	1	1	
4	Nůž Multi-tip-Standard (P-00-204) Messer Knife	003 703P	-	6	6	6	
5	Držák nože Multi-tip-Keeper Block (P-00-201) Messerhalter Knife holder	003 704P	-	6	6	6	
6	Vložka závitová pro nůž Multi Gewindeeinsatz Threaded insert	003 705P	-	6	6	6	
7	Šroub M10x65 Schraube Screw	003 706P	-	6	6	6	
10	Šroub M10x50 Schraube Screw	000 047	-	6	6	6	
11	Matice M10 Mutter Nut	000 028	-	6	6	6	
12	Podložka 10 Unterlage Washer	000 820	-	6	6	6	
13	Podložka 10,5 Unterlage Washer	000 045	-	12	12	12	

F 460 EI
F 460 EIC
F 460 I

06/2020

2B

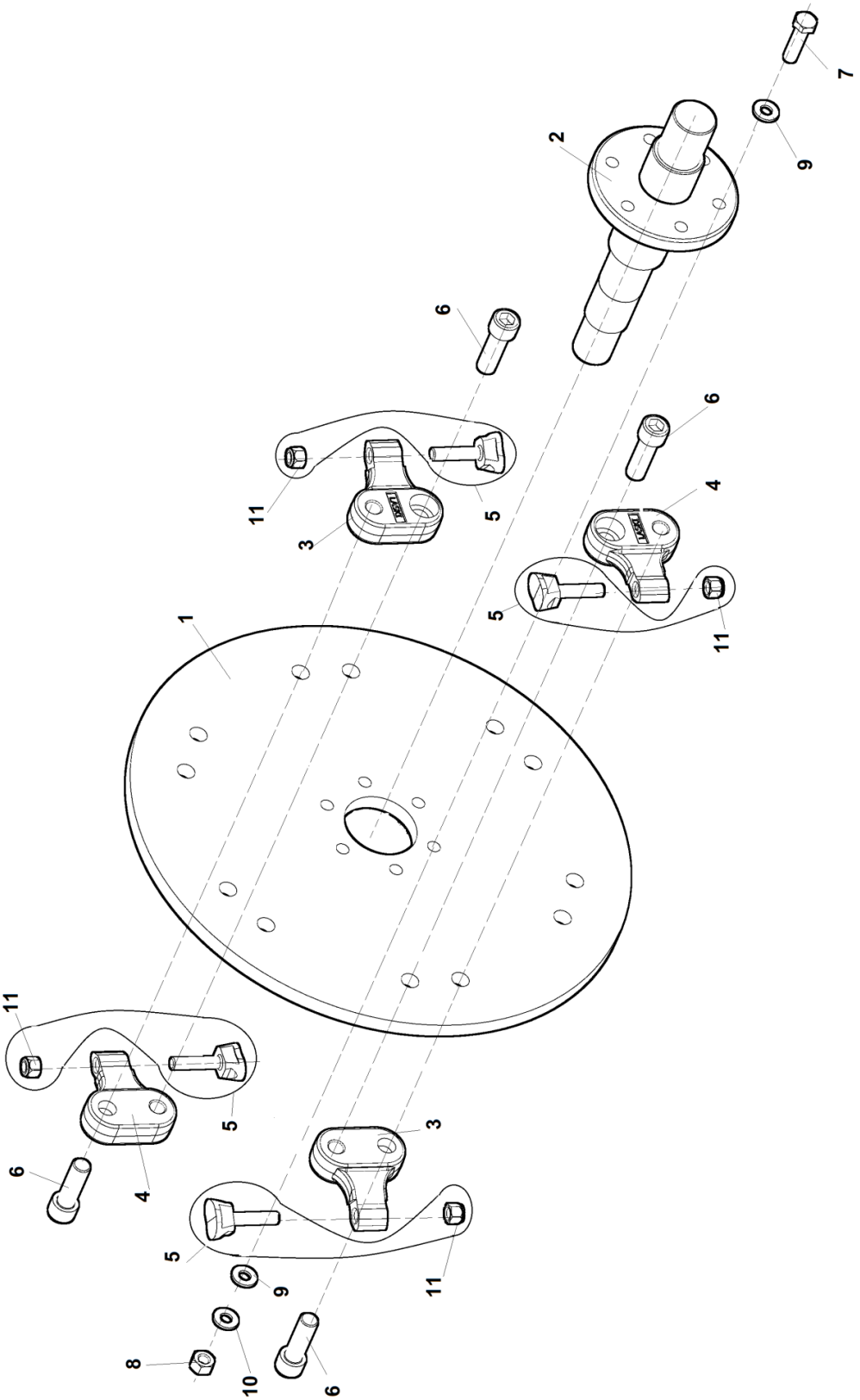

2B	Řezací ústrojí Schneidvorrichtung Stump cutter						LASKI 06/2020
1	2	3	4	F 460 EI	F 460 EIC	F 460 I	
1	Kotouč Rad Disc	F 115 088	-	1	1	1	
2	Hřídel Welle Shaft	F 150 101	-	1	1	1	
3	Držák ohnutý Halter Holder	F 115 082	-	6	6	6	
4	Držák přímý Halter Holder	F 115 081	-	6	6	6	
5	Nůž frézovací dvoubřitý + matice 3/8 – 16 UNC samojistná Messer + Mutter Knife + Nut	005 639	-	12	12	12	
6	Šroub M14x1,5x45 Schraube Screw	005 642	-	12	12	12	
7	Šroub M10x40 Schraube Screw	000 094	-	6	6	6	
8	Matice M10 Mutter Nut	000 028	-	6	6	6	
9	Podložka 10,5 Unterlage Washer	000 045	-	12	12	12	
10	Podložka 10 Unterlage Washer	000 820	-	6	6	6	
(11)	Matice 3/8 – 16 UNC samojistná Mutter Nut	005 724	-	12	12	12	

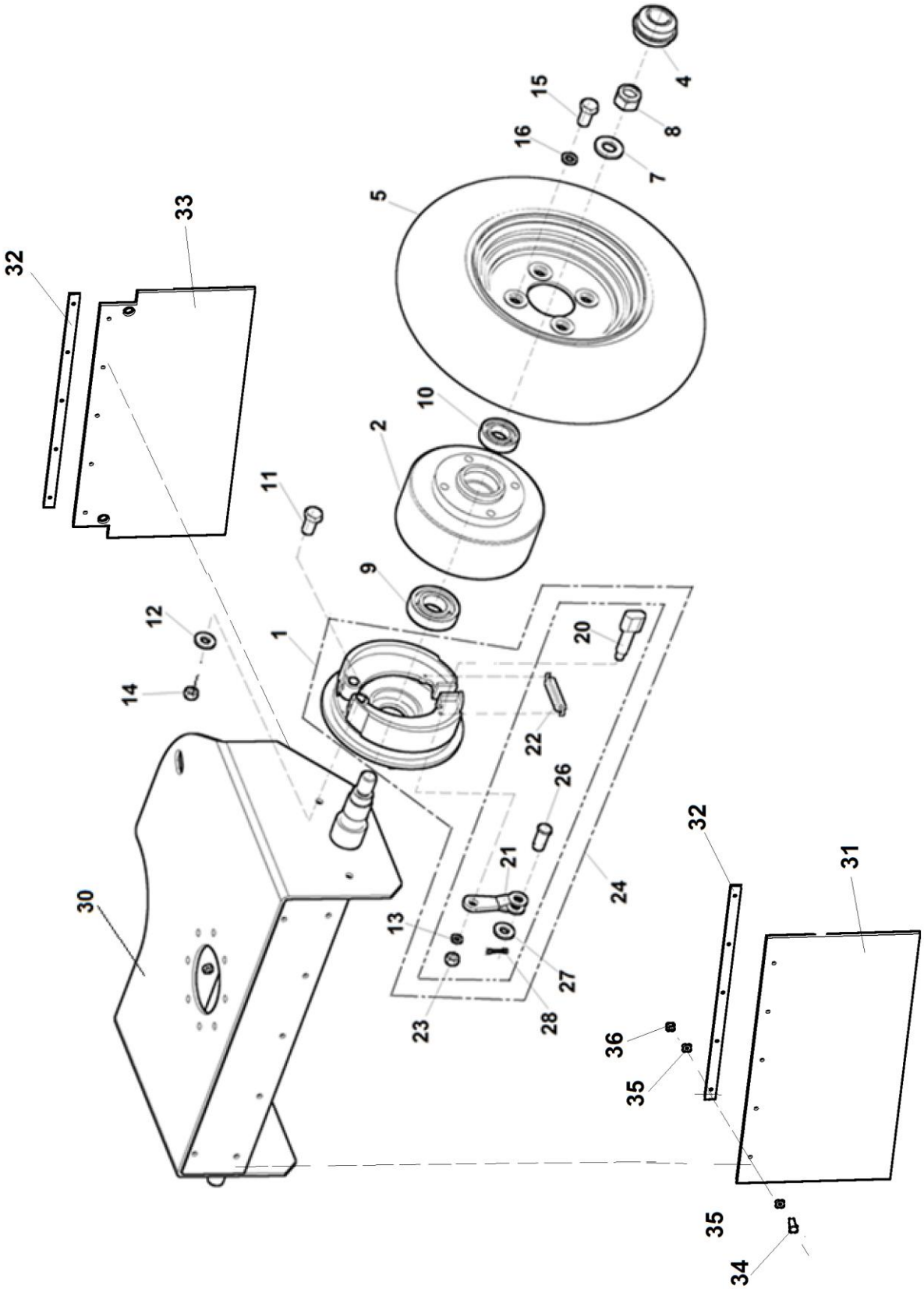
4
8
15
7
16
5
33
32
10
2
11
9
12
1
14
20
22
26
21
24
30
13
27
23
28
32
31
36
35
35
34

3A Náprava

Achse Axle

06/2020

1	2	3	4	F 460 EI	F 460 EIC	F 460 I	
1	Brzda kompletní Bremse komplett Brake complete	F 110 040	-	-	-	2	
2	Náboj kola Radnabe Wheelhub	F 110 035	-	-	-	2	
4	Víčko náboje Kappe Cap	000 060	-	-	-	2	
5	Kolo 4.00-8 Scooter Rad Wheel	100 464	-	-	-	2	
7	Podložka 19 Unterlage Washer	000 054	-	-	-	2	
8	Matice M18x1.5 Mutter Nut	000 966	-	-	-	2	
9	Ložisko 6206 2RS Lager Bearing	000 063	-	-	-	2	
10	Ložisko 6005 2RS Lager Bearing	002 491	-	-	-	2	
11	Šroub M8x25 Schraube Screw	000 929	-	-	-	4	
12	Podložka 8,4 Unterlage Washer	000 037	-	-	-	4	
13	Podložka 8 Unterlage Washer	000 786	-	-	-	4	
14	Matice M8 Mutter Nut	000 499	-	-	-	4	
15	Šroub M12x25 Schraube Screw	000 050	-	-	-	8	
16	Podložka 12 Unterlage Washer	000 833	-	-	-	8	
20	Klíč Schlüssel Wrench	000 527	-	-	-	2	
21	Páka Hebel Lever	100 476	-	-	-	2	
22	Pružina Feder Spring	001 498	-	-	-	2	
23	Matice M8x1 Mutter Nut	001 500	-	-	-	2	
25	Víko brzdy Deckel Cover	F 110 043	-	-	-	2	
26	Čep Bolzen Pin	F 115 243	-	-	-	2	
27	Podložka 13 Unterlage Washer	000 052	-	-	-	2	
28	Závlačka 2,5x20 Splint Splint pin	000 934	-	-	-	2	
30	Podvozek Wagengestell Chassis	F 115 190	-	-	-	1	
31	Zástěrka Schürze Apron	F 110 105	-	-	-	1	
32	Příložka Beilage Packing	F 110 101	-	-	-	2	
33	Zástěrka Schürze Apron	F 115 180	-	-	-	1	
34	Šroub M6x20 Schraube Screw	001 062	-	-	-	10	
35	Podložka 6,4 Unterlage Washer	000 036	-	-	-	20	
36	Matice M6 Mutter Nut	000 694	-	-	-	10	

F 460 EI
F 460 EIC
F 460 I

06/2020

3B

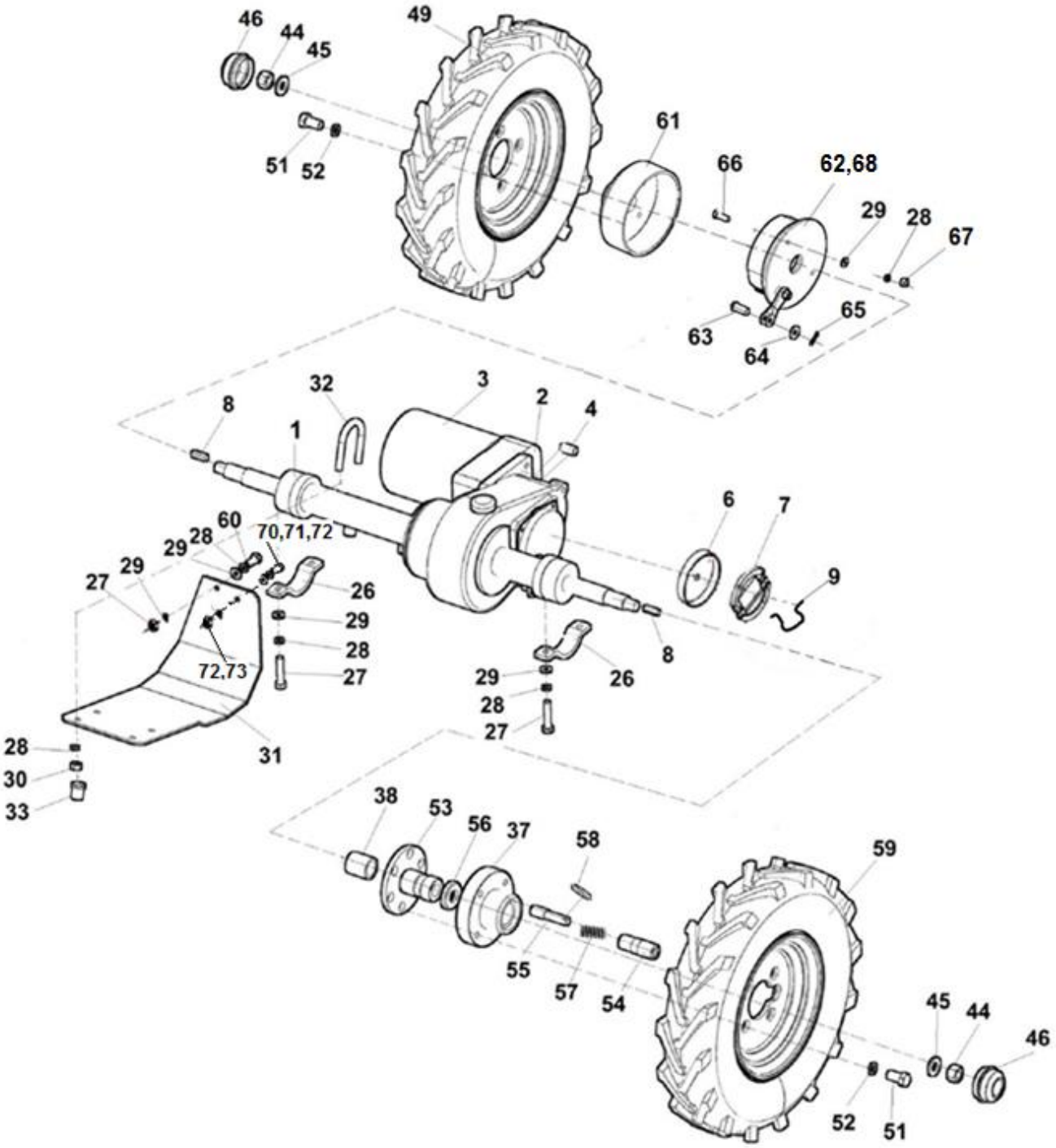

3B	Náprava – 780mm s brzdou kola Achse Axle						LASKI 06/2020
1	2	3	4	F 460 EI	F 460 EIC	F 460 I	
1	Náprava Achse Axle	000 351	-	1	1	-	
2	Převodová skříň Getriebekasten Gearbox	F 114 010	-	1	1	-	
3	Elektromotor Elektromotor Electric motor	000 965	-	1	1	-	
4	Spojka Kupplung Coupling	F 110 111	-	1	1	-	
6	Buben EC10 Bremstrommel Brake drum	F 114 030	-	1	1	-	
7	Čelist brzdy EC10 Bremsbacken Brake shoes	F 114 025	-	2	2	-	
8	Pero 7x7x25 Feder Feather	F 110 131	-	2	2	-	
9	Pružina Feder Spring	007 214	-	1	1	-	
26	Třmen Bügel Stirrup	F 110 042	-	2	2	-	
27	Šroub M8x40 Schraube Screw	000 533	-	5	5	-	
28	Podložka 8 Unterlage Washer	000 786	-	12	12	-	
29	Podložka 8,4 Unterlage Washer	000 037	-	10	10	-	
30	Matice M8 Mutter Nut	000 027	-	10	10	-	
31	Kryt elektromotoru Deckel Cover	F 115 035	-	1	1	-	
32	„U“ šroub M8 Schraube Screw	100 498	-	2	2	-	
33	Krytka matice Deckel Cover	001 251	-	4	4	-	
37	Náboj kola Radnabe Wheel hub	F 110 142	-	1	1	-	
38	Rozpěra Spreize Spacer	F 110 143	-	1	1	-	
44	Matice M14x1,5 Mutter Nut	001 180	-	2	2	-	
45	Podložka 15 Unterlage Washer	000 056	-	2	2	-	
46	Víčko náboje Deckel Lid	000 060	-	2	2	-	
49	Kolo 4,00-8 TRACTOR Rad Wheel	100 465	-	1	1	-	
51	Šroub M12x25 Schraube Screw	000 050	-	8	8	-	
52	Podložka 12 Unterlage Washer	000 051	-	8	8	-	
53	Náboj Nabe Hub	F 110 145	-	1	1	-	
54	Pouzdro Gehäuse Casing	F 110 114	-	1	1	-	
55	Západka Klinke Pawl	F 110 115	-	1	1	-	
56	Podložka Unterlage Washer	F110 116	-	1	1	-	
57	Pružina Feder Spring	000 642	-	1	1	-	
58	Kroužek klíčový 30 Ring Ring	000 573	-	1	1	-	

F 460 EI
F 460 EIC
F 460 I

06/2020

3B

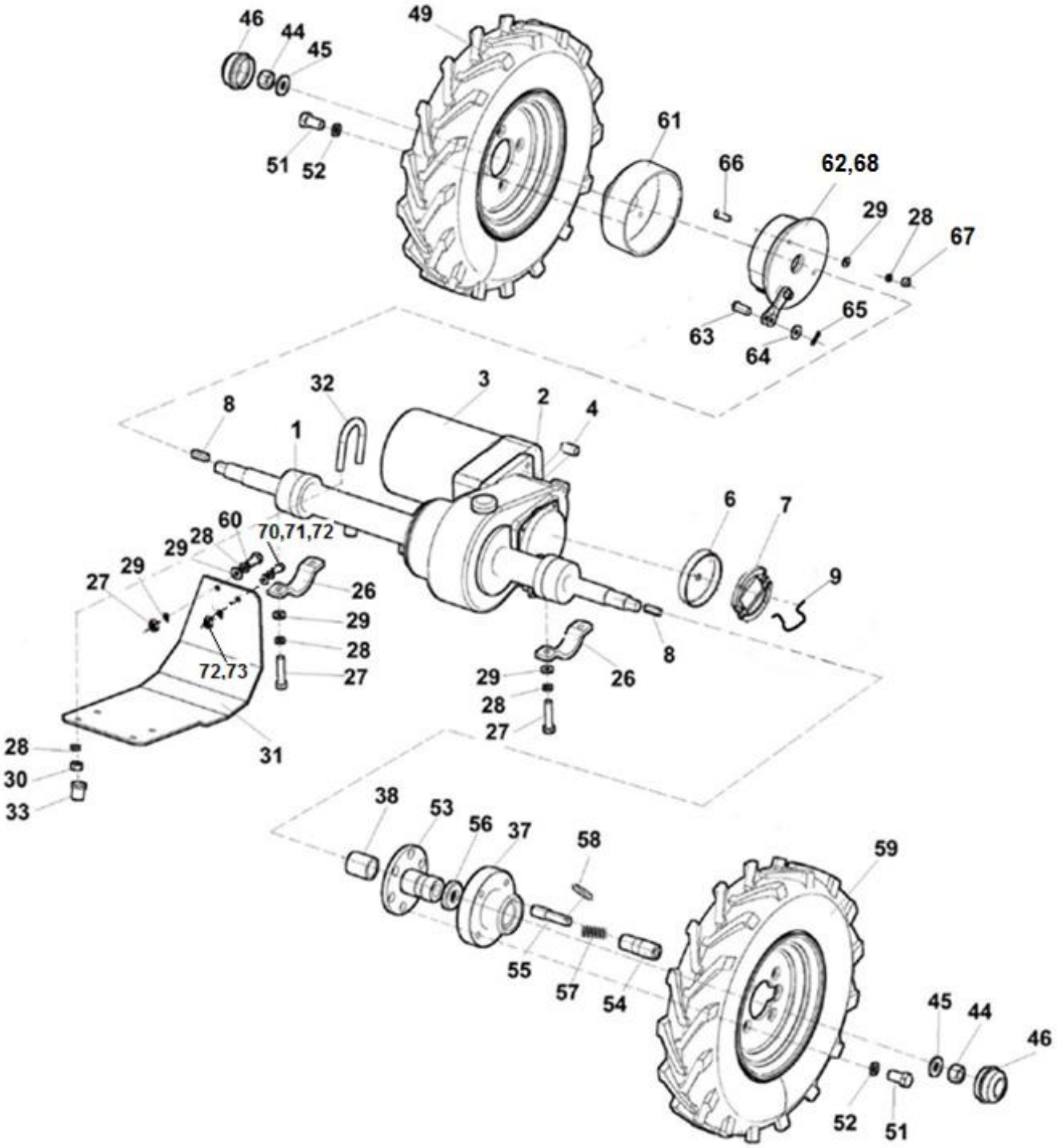

3B Náprava – 780mm

Achse Axle

06/2020

1	2	3	4	F 460 EI	F 460 EIC	F 460 I	
59	Kolo úprava Rad Wheel	F 110 120 E	-	1	1	-	
60	Šroub M8x20 Schraube Screw	000 449	-	2	2	-	
61	Náboj kola Radnabe Wheel hub	F 115 083	-	1	1	-	
62	Víko s čelistmi Deckel Lid	F 110 040	-	1	1	-	
63	Čep Bolzen Pin	F 115 243	-	1	1	-	
64	Podložka 13 Unterlage Washer	000 052	-	1	1	-	
65	Závlačka 2,5 Splint Splint pin	000 934	-	1	1	-	
66	Šroub M8x25 Schraube Screw	000 929	-	2	2	-	
67	Matice M8 Mutter Nut	000 499	-	2	2	-	
68	Pružina Feder Spring	001 498	-	1	1	-	
70	Příložka Beilage Packing	F 115 204	-	1	1	-	
71	Šroub M6x20 Schraube Screw	001 062	-	1	1	-	
72	Podložka 6,4 Unterlage Washer	000 036	-	2	2	-	
73	Matice M6 Mutter Nut	000 578	-	1	1	-	

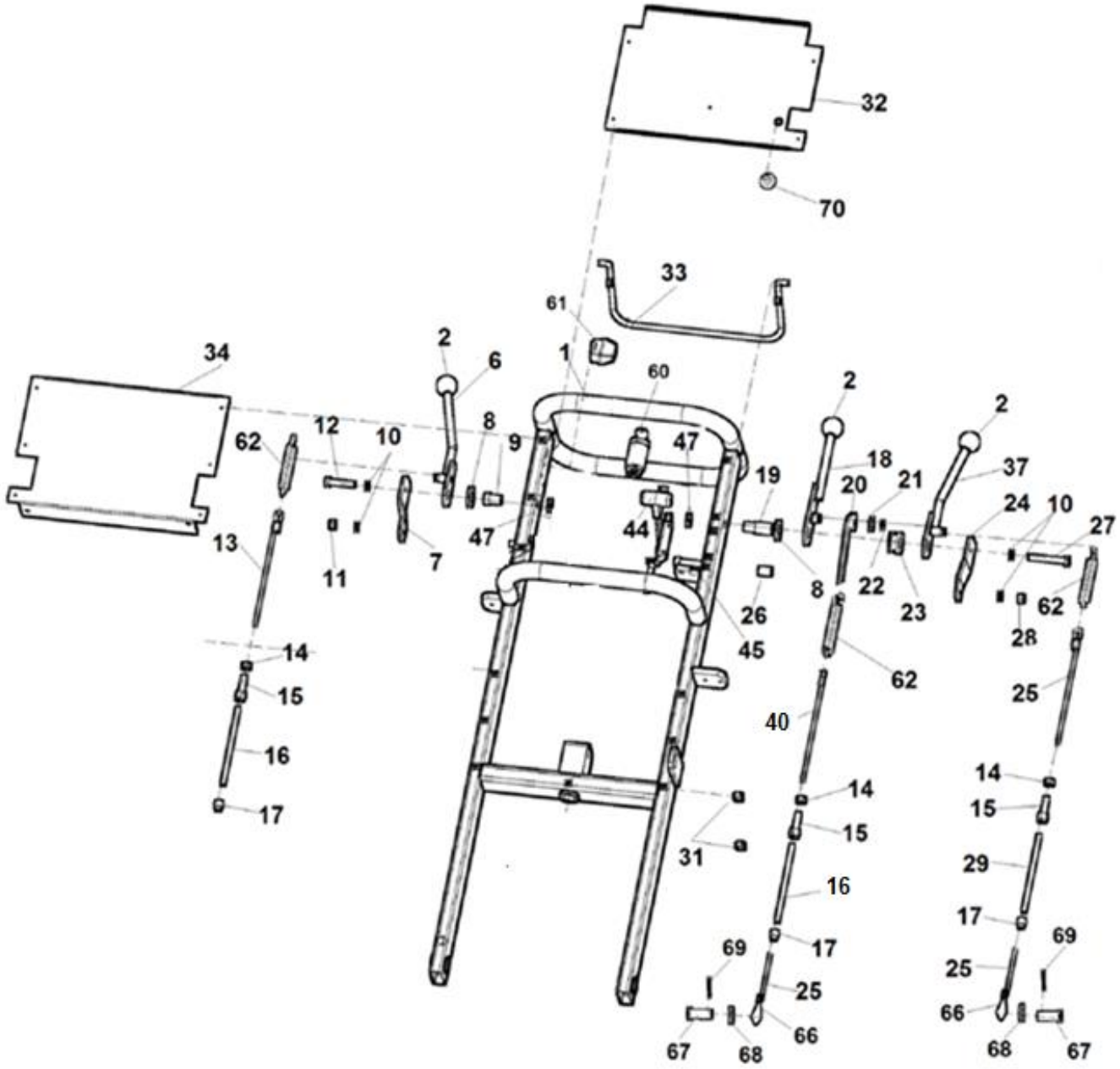
32
70
33
61
34
2
6
1
60
2
2
62
12
10
8
9
47
18
37
19
20
21
24
10
27
13
11
7
47
44
8
22
23
62
28
26
45
14
15
16
17
62
25
40
14
15
31
29
16
17
69
17
25
69
25
66
66
67
68
68
67

4A	Ovládání Kontrolle Control						LASKI 06/2020
1	2	3	4	F 460 EI	F 460 EIC	F 460 I	
1	Držadlo Griff Handle	F 115 075		-	-	1	
7	Příložka P Beilage Packing	F 160 017		-	-	1	
8	Podložka 19 Unterlage Washer	000 054		-	-	2	
9	Pouzdro Buchse Bush	F 160 010		-	-	1	
10	Podložka 8,4 Unterlage Washer	000 037		-	-	4	
11	Matice M8 Mutter Nut	000 499		-	-	2	
12	Šroub M8x40 Schraube Screw	000 533		-	-	1	
13	Lanko Seil Cable	F 115 070		-	-	1	
14	Matice M8 Mutter Nut	000 027		-	-	3	
15	Napínák brzdy Spanner Tightener	F 160 101		-	-	3	
16	Bowden L=1300 Bowden Bowden	FCV 0041		-	-	2	
17	Koncovka bowdenu Terminal Terminal	F 160 102		-	-	3	
18	Páka- brzda pravého kola Hebel Lever	F 115 055		-	-	1	
19	Pouzdro Buchse Bush	F 115 052		-	-	1	
20	Táhlo Stange Rod	F 115 059		-	-	1	
21	Podložka 13 Unterlage Washer	000 052		-	-	1	
22	Kroužek pojistný SEG 12H Retaining Halte	004 612		-	-	1	
23	Rozpěrka Distanz Spacer	F 115 053		-	-	1	
24	Příložka Beilage Packing	F 160 016		-	-	1	
25	Lanko Seil Cable	F 115 071		-	-	1	
26	Rozpěrka Distanz Spacer	F 115 054		-	-	1	
27	Šroub M8x65 Schraube Screw	001 539		-	-	1	
28	Závlačka 4x28 Splint Splint pin	000 723		-	-	1	
29	Bowden L=1170 Bowden Bowden	FCV 0030		-	-	1	
31	Svorka lanová 3 Klammer Staple	000 855		-	-	2	
32	Kryt Deckel Cover	F 160 152		-	-	1	
33	Páka bezpečnostní Hebel Lever	F 120 008		-	-	1	
34	Kryt spínací skříňky Deckel Cover	F 115 179		-	-	1	
37	Páka- brzda levého kola Hebel Lever	F 160 002		-	-	1	
40	Lanko Seil Cable	F 115 217		-	-	1	

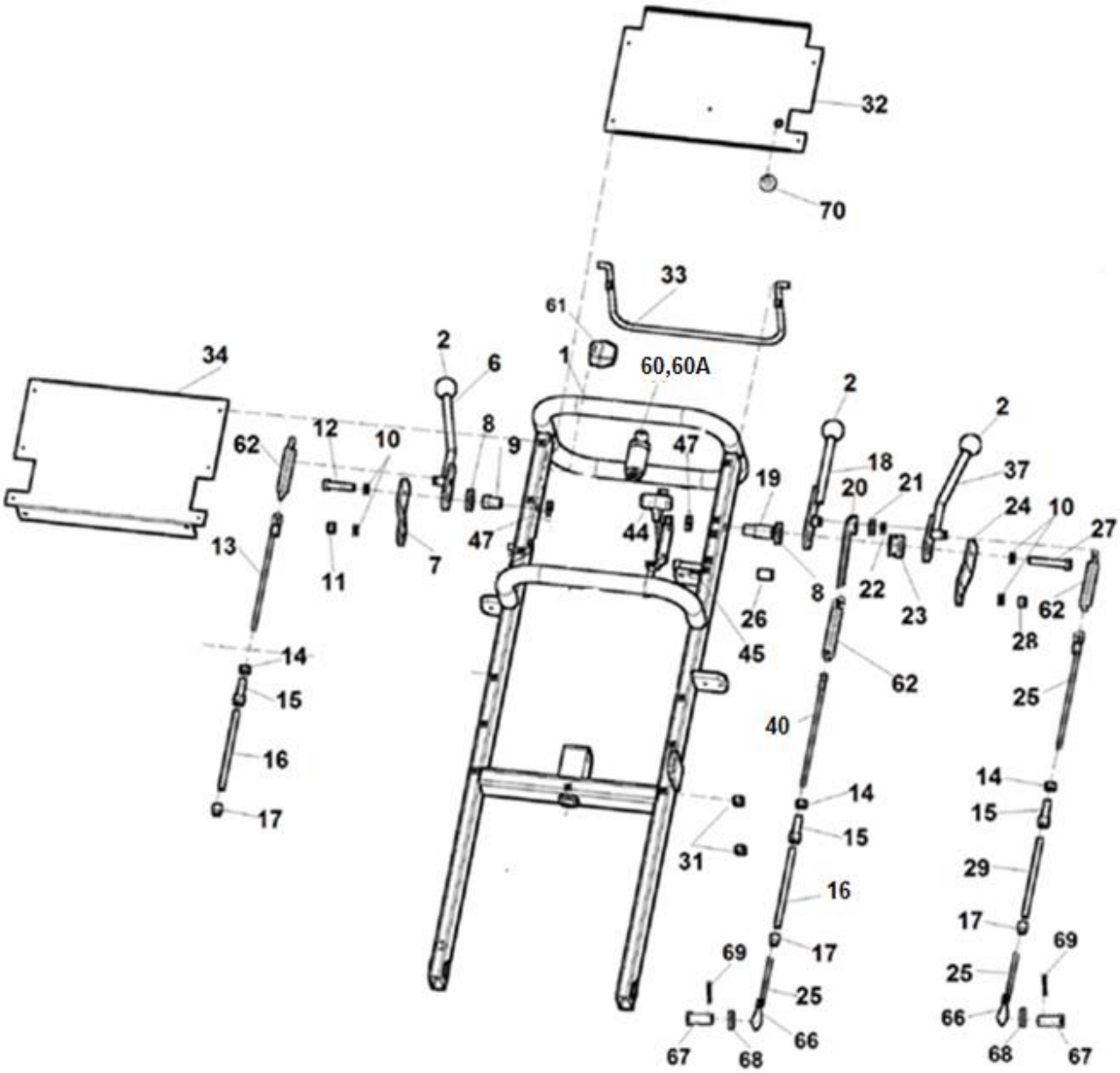
32
70
33
61
1
60,60A
34
2
6
62
12
10
8
9
47
44
19
18
20
21
37
24
27
13
11
7
22
23
26
45
28
14
15
16
17
40
25
31
29
69
66
67
68

4A Ovládání

Kontrolle Control

06/2020

1	2	3	4	F 460 EI	F 460 EIC	F 460 I	
44	Páka plynu Hebel Lever	F 120 032		-	-	1	
45	Šroub M8x40 Schraube Screw	003 004		-	-	1	
47	Podložka M8 Unterlage Washer	000 702		-	-	2	
60	Spínací skříňka Schaltkasten Switch box	008 287		-	-	1	
60A	Krytka Bedecken Cover	008 286		-	-	1	
61	Bezpečnostní spínač Sicherheitsschalter Safety switch	003 274		-	-	1	
62	Pružina D0154 Feder Spring	000 188		-	-	3	
66	Svorka lanová Klemme Terminal	000 855		-	-	2	
67	Čep Bolzen Pin	F 115 243		-	-	2	
68	Podložka 13 Unterlage Washer	000 052		-	-	2	
69	Závlačka 2,5x20 Splint Splint pin	000 934		-	-	2	
70	Zátka kruhová Spund Stopper	006 294		-	-	1	

F 460 EI
F 460 EIC
06/2020

4B

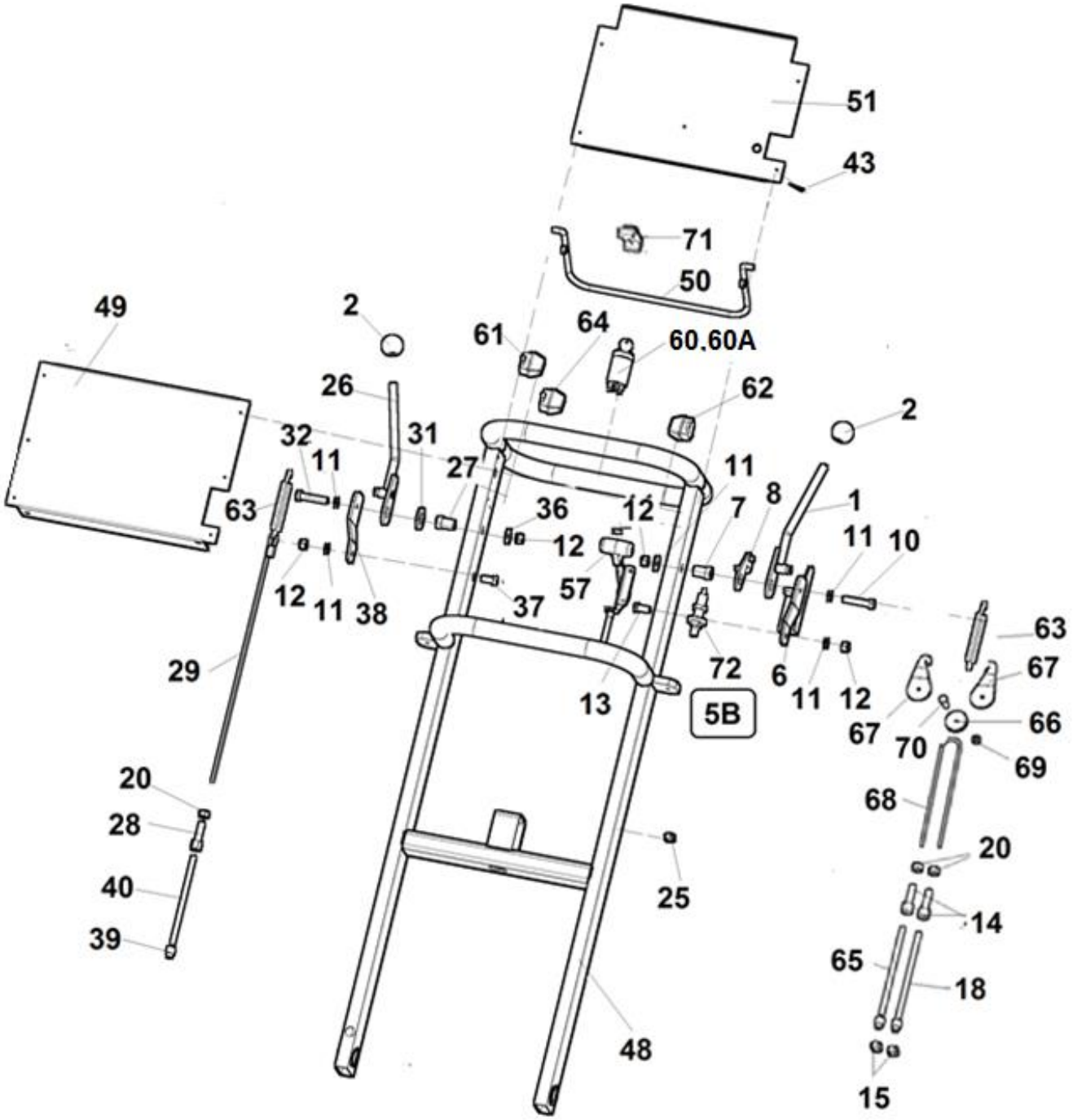

4B Ovládání

Kontrolle Control

06/2020

1	2	3	4	F 460 EI	F 460 EIC	F 460 I	
1	Páka Hebel Lever	F 160 002	-	1	1	-	
2	Koule bakelitová 020-06 M10 černá Kugel Sphere	000 190	-	2	2	-	
6	Držák spínače Halter Holder	F 160 080	-	1	1	-	
7	Pouzdro Buchse Bush	F 160 010	-	1	1	-	
8	Páčka Hebel Lever	F 160 085	-	1	1	-	
10	Šroub M8x40 Schraube Screw	000 533	-	1	1	-	
11	Podložka 8,4 Unterlage Washer	000 037	-	4	4	-	
12	Matice M8 Mutter Nut	000 499	-	4	4	-	
13	Šroub M8x16 Schraube Screw	000 638	-	1	1	-	
14	Napínák brzdy Spanner Tightener	F 160 101	-	3	3	-	
15	Koncovka bowdenu Terminal Terminal	F 160 102	-	1	1	-	
18	Bowden L=1100 Bowden Bowden	FCV 0030	-	1	1	-	
20	Matice M8 Mutter Nut	000 027	-	3	3	-	
25	Svorka lanová 3 Klammer Staple	000 855	-	2	2	-	
26	Páka Hebel Lever	F 160 002	-	1	1	-	
27	Pouzdro Buchse Bush	F 160 010	-	1	1	-	
28	Napínák brzdy Spanner Tightener	F 160 101	-	1	1	-	
29	Lanko aretace Seil Cable	F 115 070	-	1	1	-	
31	Podložka 19 Unterlage Washer	000 054	-	1	1	-	
32	Šroub M8x40 Schraube Screw	000 533	-	1	1	-	
36	Podložka M8 Unterlage Washer	000 702	-	2	2	-	
37	Šroub M8x16 Schraube Screw	000 638	-	1	1	-	
38	Příložka P Beilage Packing	F 160 017	-	1	1	-	
39	Koncovka bowdenu Terminal Terminal	F 160 102	-	3	3	-	
40	Bowden L=1300 Bowden Bowden	FCV 0041	-	1	1	-	
43	Šroub M4x10 Schraube Screw	000 180	-	8	8	-	
48	Držadlo Halter Holder	F 115 160	-	1	1	-	
49	Kryt spínací skříňky Deckel Cover	F 115 176	-	1	1	-	
50	Páka bezpečnostní Hebel Lever	F 120 008	-	1	1	-	
51	Kryt Deckel Cover	F 160 152	-	1	1	-	

F 460 EI
F 460 EIC
06/2020

4B

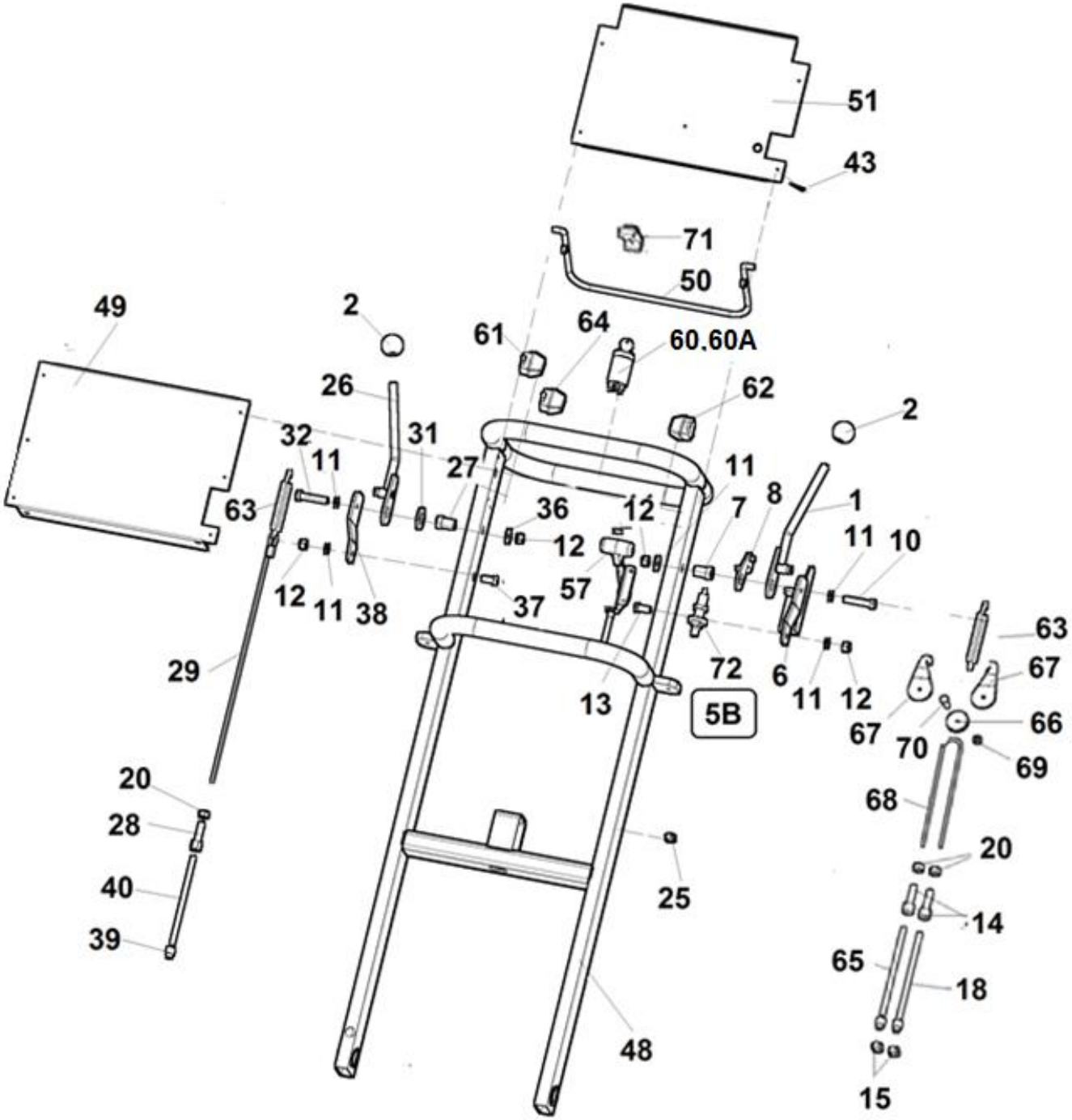

4B	Ovládání Kontrolle Control						LASKI 06/2020
1	2	3	4	F 460 EI	F 460 EIC	F 460 I	
57	Páka plynu Hebel Lever	F 120 032	-	1	1	-	
60	Spínací skříňka Schaltkasten Switch box	008 287	-	1	1	-	
60A	Krytka Bedecken Cover	008 286	-	1	1	-	
61	Bezpečnostní spínač Sicherheitsschalter Safety switch	003 274	-	1	1	-	
62	Spínač Schalter Switch	003 273	-	1	1	-	
63	Pružina D0154 Feder Spring	000 188	-	2	2	-	
64	Spínač pojezdu Schalter Switch	002 747	-	1	1	-	
65	Bowden L=1100 Bowden Bowden	FCV 0044	-	1	1	-	
66	Kladka brzdy Flaschenzug Pulley	F 115 084	-	1	1	-	
67	Závěs kladky Haken Hinge	F 115 085	-	2	2	-	
68	Lanko brzd Seil Cable	F 115 086	-	1	1	-	
69	Matice M6 samoj. Mutter Nut	000 578	-	1	1	-	
70	Šroub M6x20 Schraube Screw	001 062	-	1	1	-	
71	Záslepka Blanking Blind flange	006 280	-	1	-	-	
72	Spínač BS-01-D Schalter Switch	003 187	-	1	1	-	

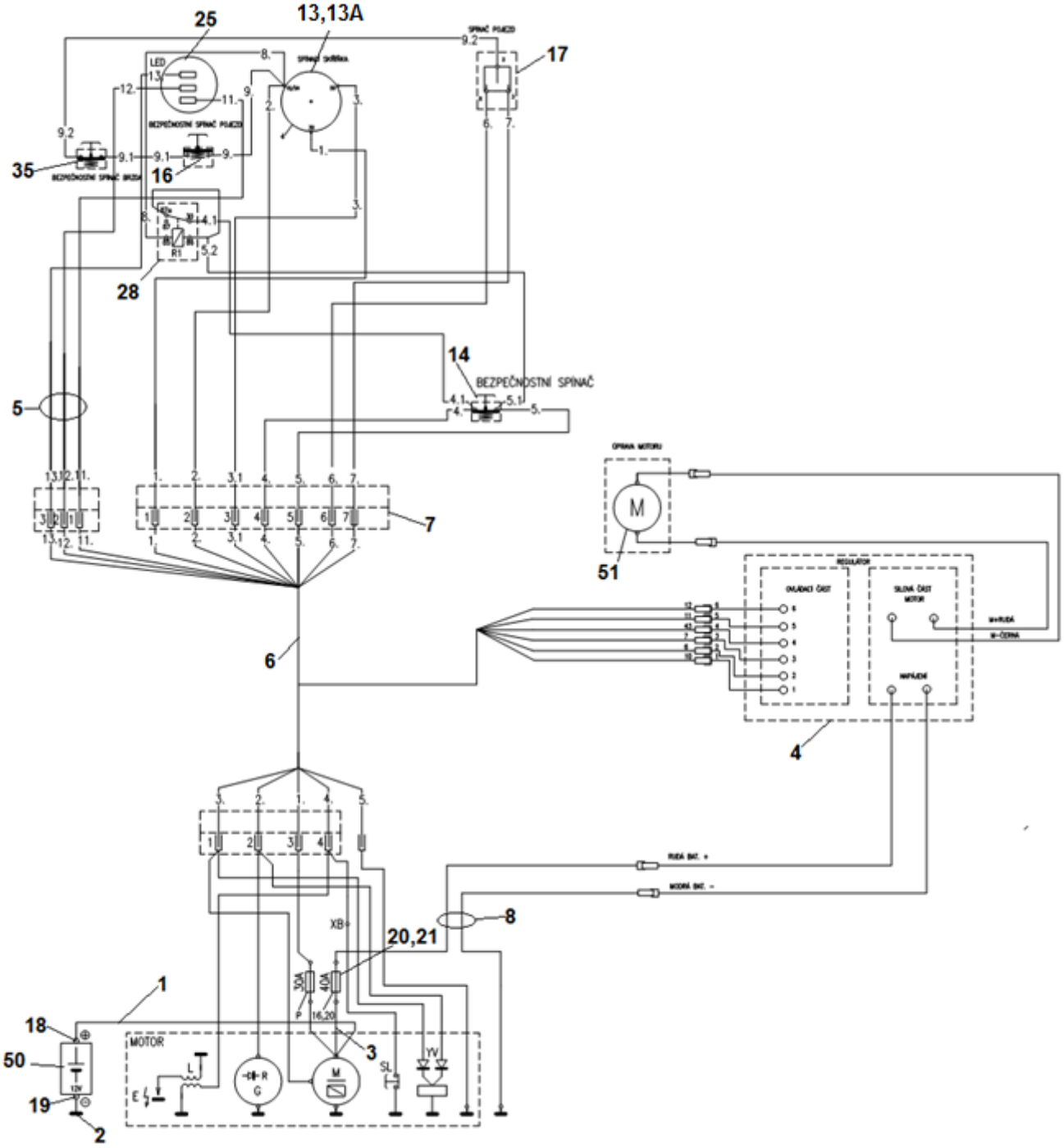
25
13,13A
17
35
16
28
14
BEZPEČNOSTNÍ SPÍNAČ
5
7
51
6
4
8
20,21
1
18
50
19
2
3
MOTOR
M

5A Elektrická instalace

Elektrische Anlage Electric wiring

06/2020

1	2	3	4	F 460 EI	F 460 EIC	F 460 I	
	Příslušenství motoru: Motorzubehör: Engine accessories:						
E	Zapalovací svíčka 12 132 02 Zündkerze Spark	000 292	-	2	-	-	
L	Zapalovací cívka a přerušovač 24 584 01 Ignitition coil and interrupter Zündspule und Unterbrecher	000 293	-	1	-	-	
M	Startér se stykačem 12 198 03 Anlasset Starter	000 294	-	1	-	-	
SL	Spínač hladiny oleje Ölstandschalter Switch of oil level	000 295	-	1	-	-	
YV	Elektromagnetická tryska 24 435 01 Elektromagnetische Düse Elektromagnetic jet	100 205	-	1	-	-	
XB	Servisní spojka Service-Kupplung Service coupling	-	-	1	-	-	
G	Stator 25A 12 085 02 Stator Stator	000 348	-	1	-	-	
R	Regulator 25A 25 755 23 Regler Regulator	100 247	-	1	-	-	
P	Pojistka 30A Sicherung Fuse	001 082	-	1	-	-	
1	Vodič 1 - AKU Draht Wire	F 115 186	-	1	-	-	
2	Vodič 2 - AKU Draht Wire	F 115 187	-	1	-	-	
3	Svazek vodičů 3 –Startér-pojistka Kabelbaum-Starter-Sicherung Cable assembly - Starter-Fuse	F 115 184	-	1	-	-	
4	Regulátor pojezdu Regler Regulator	F 115 188	-	1	-	-	
5	Svazek vodičů signálka Kabelbaum –Regler-Sicherung Cable assembly – Regulator-Fuse	F 115 116	-	1	-	-	
6	Svazek vodičů – MADLO - MOTOR Kabelbaum –Holm-Motor Cable assembly – Grip-Engine	F 115 183	-	1	-	-	
7	Svazek vodičů - MADLO Kabelbaum - HOLM Cable assembly - GRIP	F 115 091	-	1	-	-	
8	Svazek vodičů 5 –Regulátor pojezdu Kabelbaum –Regler Cable assembly – Regulator	F 115 185	-	1	-	-	
13	Spínací skříňka Schaltkasten Switch box	008 287	-	1	-	-	
13A	Konektor Stecker Connector	008 288	-	1	-	-	
14	Bezpečnostní spínač Sicherheitsschalter Safety switch	003 274	-	1	-	-	
16	Spínač Schalter Switch	003 273	-	1	-	-	
17	Spínač pojezdu Schalter Switch	002 747	-	1	-	-	
18	Bat. kontakt + Kontakt Contact	008 458	-	1	-	-	
18A	Kryt kontaktu + Deckel Cover	008 459	-	1	-	-	
19	Bat. kontakt - Kontakt Contact	008 456	-	1	-	-	
19A	Kryt kontaktu - Deckel Cover	008 457	-	1	-	-	
20	Pouzdro pojistkové Sicherungskasten Case fuse	000 301	-	1	-	-	
21	Pojistka FS 40A Sicherung Fuse	000 289	-	1	-	-	
25	Signálka Signallicht Signal light	006 423	-	1	-	-	

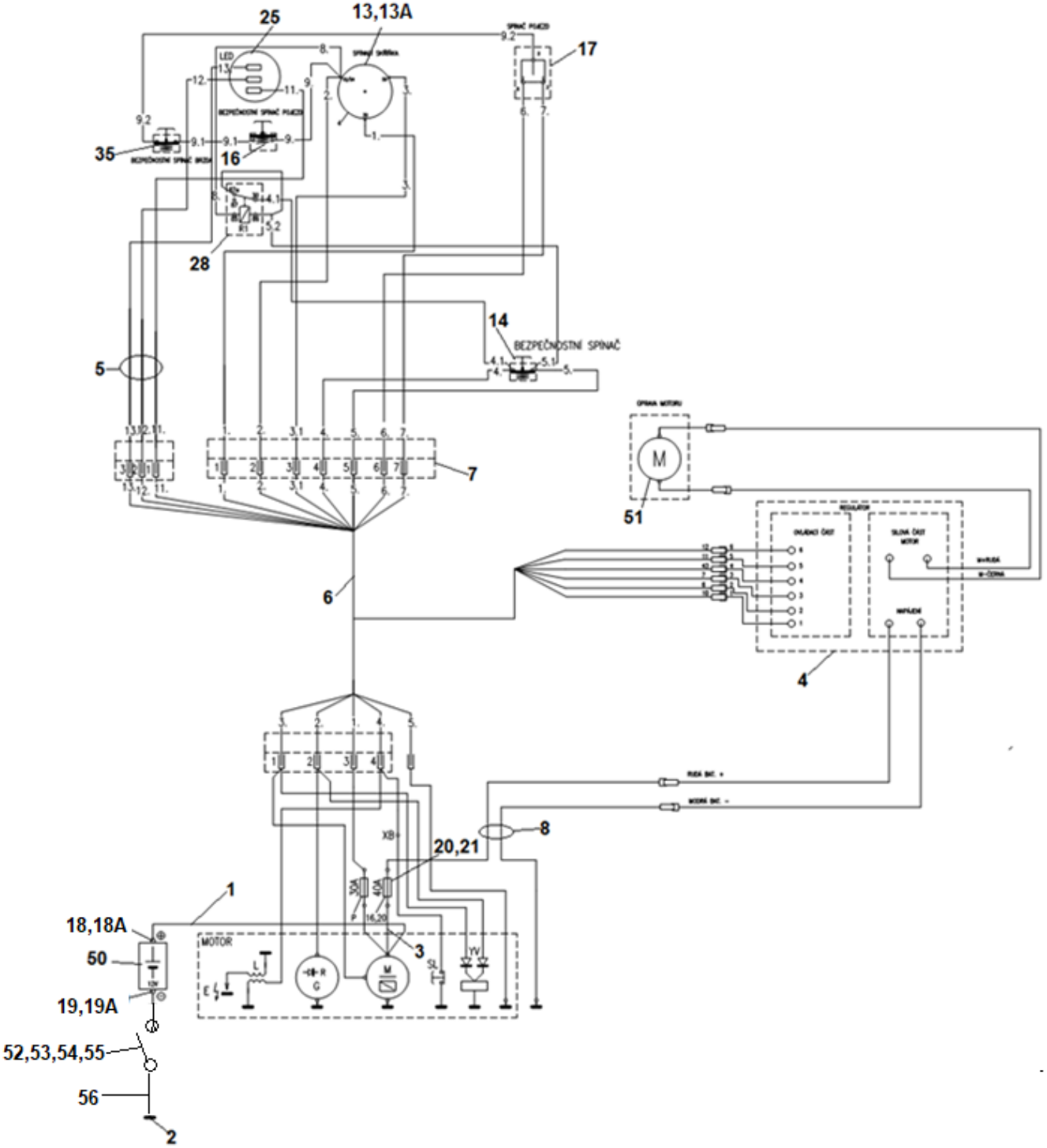
25
13,13A
17
35
16
28
14
BEZPEČNOSTNÍ SPÍNAČ
5
7
51
6
4
8
20,21
1
18,18A
50
19,19A
52,53,54,55
56
2
3
MOTOR

5A Elektrická instalace

Elektrische Anlage Electric wiring

06/2020

1	2	3	4	F 460 EI	F 460 EIC	F 460 I	
28	Relé rozpínací 12V Relais Relay	000 545	-	1	-	-	
35	Spínač BS-01-D Schalter Switch	003 187	-	1	-	-	
50	Akumulátor 12V 55Ah Akku Accumulator	000 123	-	1	-	-	
51	Elektromotor Elektromotor Electric motor	000 965	-	1	-	-	
52	Odpojovač Trennschalter Disconnector	008 434	-	1	-	-	
53	Šroub M6x20 Schraube Screw	001 062	-	2	-	-	
54	Podložka 6,4 Unterlage Washer	000 036	-	4	-	-	
55	Matice M6 Mutter Nut	000 578	-	2	-	-	
56	Vodič AKU Draht Wire	F 115 305	-	1	-	-	

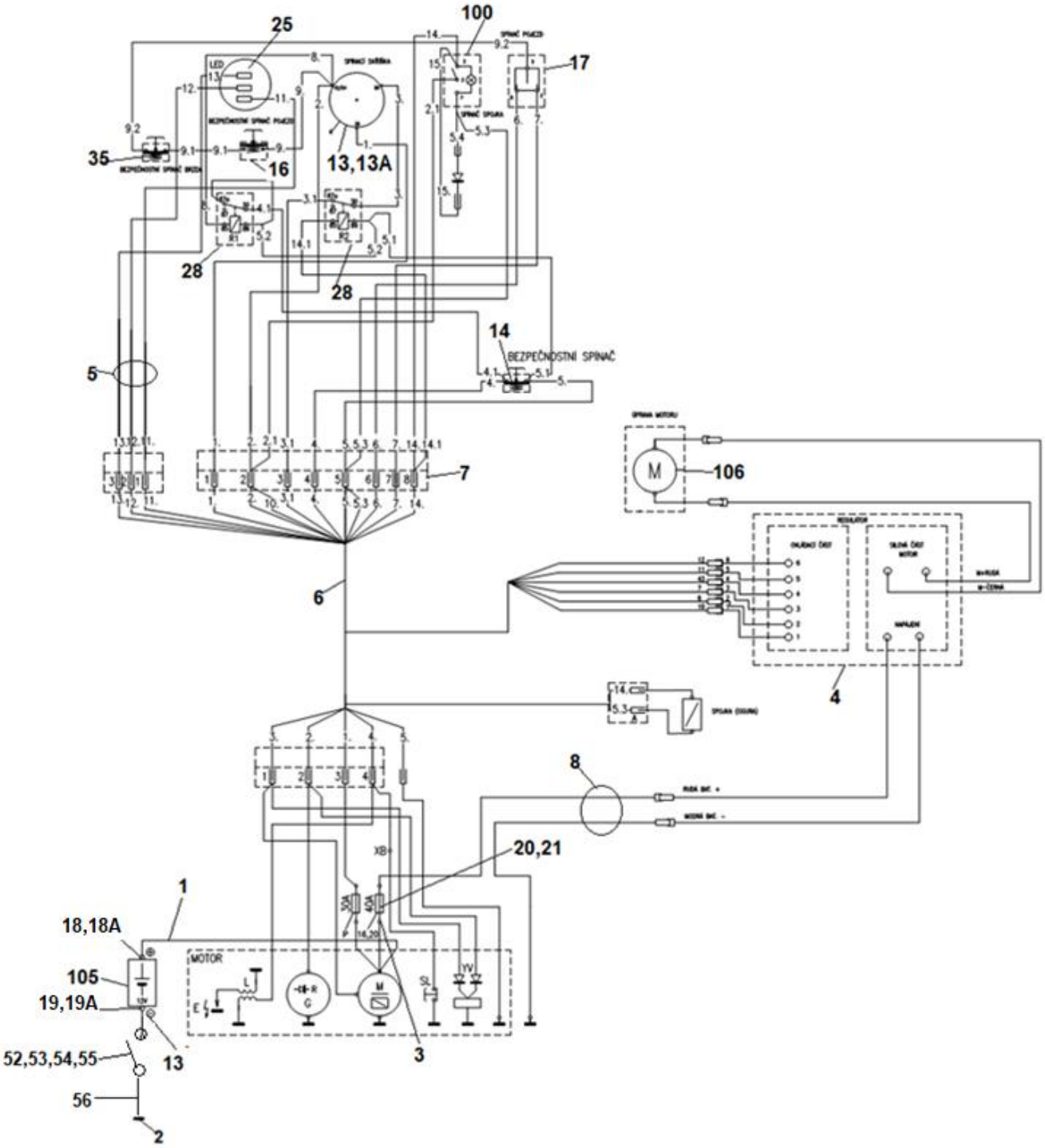
25
100
17
35
16
13,13A
28
28
14
BEZPEČNOSTNI SPINAČ
5
7
106
M
6
4
8
20,21
1
18,18A
105
19,19A
52,53,54,55
13
56
2
3
MOTOR

Elektrická instalace

Elektrische Anlage Electric wiring

1	2	3	4	F 460 EI	F 460 EIC	F 460 I	
	Příslušenství motoru: Motorzubehör: Engine accessories:						
E	Zapalovací svíčka 12 132 02 Zündkerze Spark	000 292	-	-	2	-	
L	Zapalovací cívka a přerušovač 24 584 01 Ignitition coil and interrupter Zündspule und Unterbrecher	000 293	-	-	1	-	
M	Startér se stykačem 12 198 03 Anlasset Starter	000 294	-	-	1	-	
SL	Spínač hladiny oleje Ölstandschalter Switch of oil level	000 295	-	-	1	-	
YV	Elektromagnetická tryska 24 435 01 Elektromagnetische Düse Elektromagnetic jet	100 205	-	-	1	-	
XB	Servisní spojka Service-Kupplung Service coupling	-	-	-	1	-	
G	Stator 25A 12 085 02 Stator Stator	000 348	-	-	1	-	
R	Regulator 25A 25 755 23 Regler Regulator	100 247	-	-	1	-	
P	Pojistka 30A Sicherung Fuse	001 082	-	-	1	-	
1	Vodič 1 - AKU Draht Wire	F 115 186	-	-	1	-	
2	Vodič 2 - AKU Draht Wire	F 115 187	-	-	1	-	
3	Svazek vodičů 3 –Startér-pojistka Kabelbaum-Starter-Sicherung Cable assembly - Starter-Fuse	F 115 094	-	-	1	-	
4	Regulátor pojezdu-úprava Regler Regulator	F 115 188	-	-	1	-	
5	Svazek vodičů signálka Kabelbaum –Regler-Sicherung Cable assembly – Regulator-Fuse	F 115 116	-	-	1	-	
6	Svazek vodičů – MOTOR Kabelbaum –Holm-Motor Cable assembly – Grip-Engine	F 115 202	-	-	1	-	
7	Svazek vodičů - MADLO Kabelbaum - HOLM Cable assembly - GRIP	F 115 127	-	-	1	-	
8	Svazek vodičů 5 –Regulátor pojezdu Kabelbaum –Regler Cable assembly – Regulator	F 115 185	-	-	1	-	
13	Spínací skříňka Schaltkasten Switch box	008 287	-	-	1	-	
13A	Konektor Stecker Connector	008 288	-	-	1	-	
14	Bezpečnostní spínač Sicherheitsschalter Safety switch	003 274	-	-	1	-	
16	Spínač Schalter Switch	003 273	-	-	1	-	
17	Spínač pojezdu Schalter Switch	002 747	-	-	1	-	
18	Bat. kontakt + Kontakt Contact	008 458	-	-	1	-	
18A	Kryt kontaktu + Deckel Cover	008 459	-	-	1	-	
19	Bat. kontakt - Kontakt Contact	008 456	-	-	1	-	
19A	Kryt kontaktu - Deckel Cover	008 457	-	-	1	-	
20	Pouzdro pojistkové Sicherungskasten Case fuse	000 301	-	-	1	-	
21	Pojistka FS 40A Sicherung Fuse	000 289	-	-	1	-	
25	Signálka Signallicht Signal light	006 423	-	-	1	-	

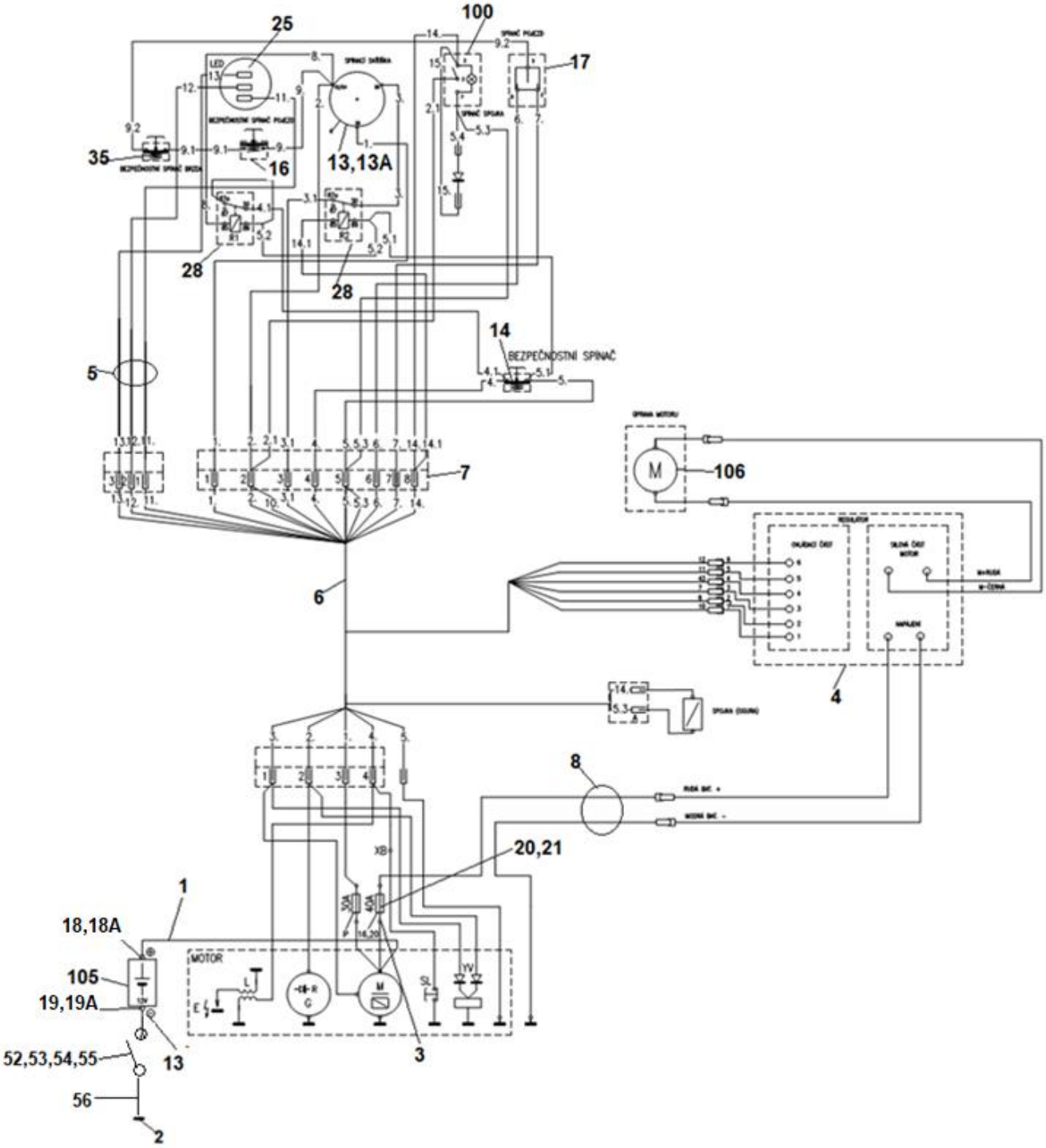
25
100
17
35
16
13,13A
28
28
14
BEZPEČNOSTNI SPINAČ
5
7
106
6
4
8
20,21
1
18,18A
105
19,19A
52,53,54,55
13
3
56
2

5B Elektrická instalace

Elektrische Anlage Electric wiring

06/2020

1	2	3	4	F 460 EI	F 460 EIC	F 460 I	
28	Relé rozpínací 12V Relais Relay	000 545	-	-	2	-	
35	Spínač BS-01-D Schalter Switch	003 187	-	-	1	-	
52	Odpojovač Trennschalter Disconnector	008 434	-	-	1	-	
53	Šroub M6x20 Schraube Screw	001 062	-	-	2	-	
54	Podložka 6,4 Unterlage Washer	000 036	-	-	4	-	
55	Matice M6 Mutter Nut	000 578	-	-	2	-	
56	Vodič AKU Draht Wire	F 115 305	-	-	1	-	
100	Spínač kolébkový 12V/20A Schalter Switch	006 834	-	-	1	-	
105	Akumulátor 12V 55Ah Akku Accumulator	000 123	-	-	1	-	
106	Elektromotor Elektromotor Electric motor	000 965	-	-	1	-	

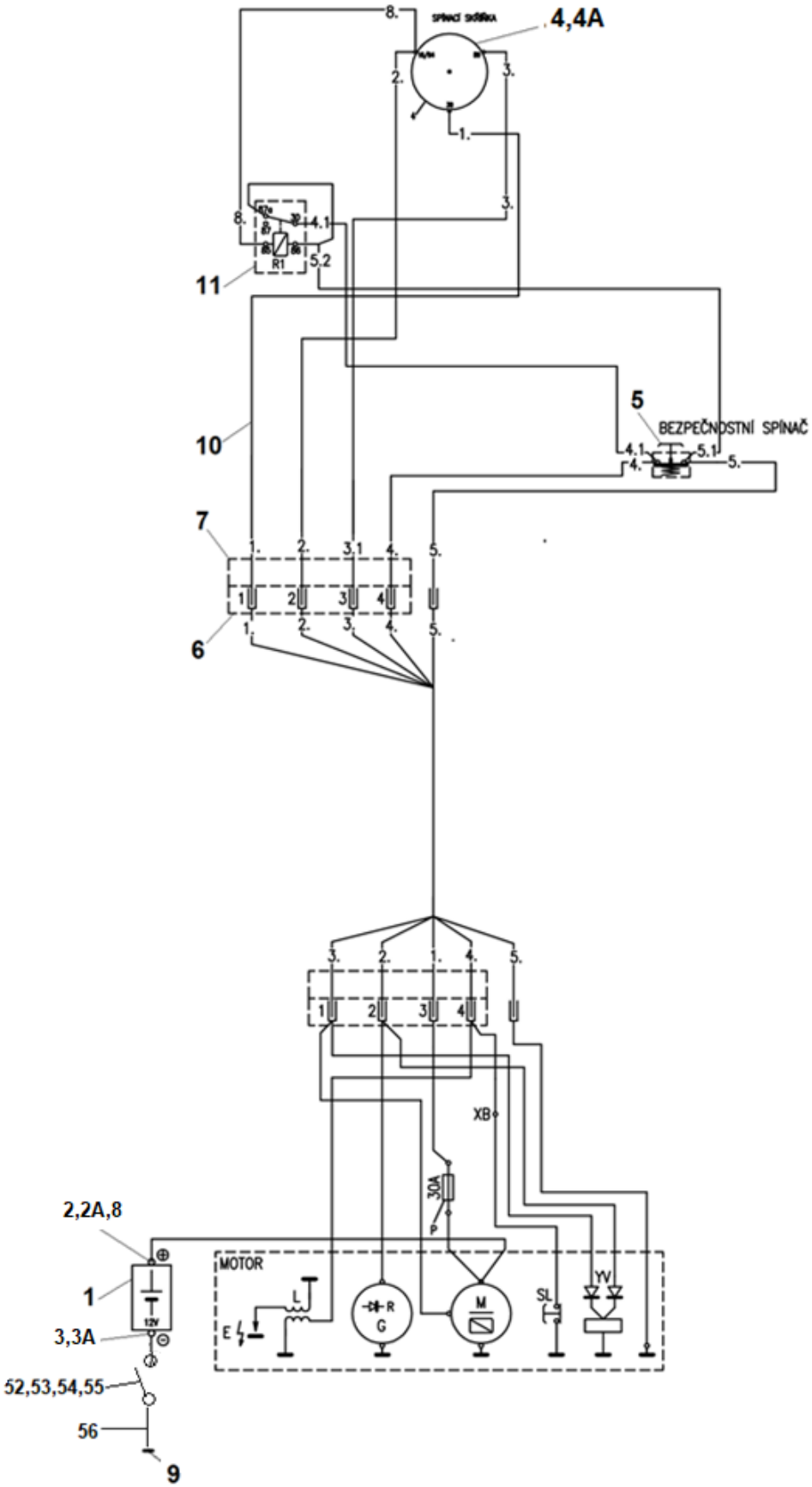
4,4A
8.
2.
3.
1.
8.
4.1
R1
5.2
11
10
5
BEZPEČNOSTNÍ SPÍNAČ
4.1.
5.1
4.
5.
7
1.
2.
3.1
4.
5.
1
2
3
4
6
3.
2.
1.
4.
5.
XB
30A
P
2,2A,8
1
12V
3,3A
52,53,54,55
56
9
MOTOR
L
E
R
G
M
SL
YV

5C	Elektrická instalace Elektrische Anlage Electric wiring						LASKI 06/2020
1	2	3	4	F 460 EI	F 460 EIC	F 460 I	
	Příslušenství motoru: Motorzubehör: Engine accessories:						
E	Zapalovací svíčka 12 132 02 Zündkerze Spark	000 292	-	-	-	2	
L	Zapalovací cívka a přerušovač 24 584 01 Ignitition coil and interrupter Zündspule und Unterbrecher	000 293	-	-	-	1	
M	Startér se stykačem 12 198 03 Anlasset Starter	000 294	-	-	-	1	
SL	Spínač hladiny oleje Ölstandschalter Switch of oil level	000 295	-	-	-	1	
YV	Elektromagnetická tryska 24 435 01 Elektromagnetische Düse Elektromagnetic jet	100 205	-	-	-	1	
XB	Servisní spojka Service-Kupplung Service coupling	-	-	-	-	1	
P	Pojistka 30A Sicherung Fuse	001 082	-	-	-	1	
G	Stator 15A 41 085 07 Stator Stator	100 297	-	-	-	1	
R	Regulator 15A 25 403 03 Regler Regulator	-	-	-	-	1	
1	Akumulátor 12V 44Ah Akku Accumulator	100 457	-	-	-	1	
2	Bat. kontakt + Kontakt Contact	008 458	-	-	-	1	
2A	Kryt kontaktu + Deckel Cover	008 459	-	-	-	1	
3	Bat. kontakt - Kontakt Contact	008 456	-	-	-	1	
3A	Kryt kontaktu - Deckel Cover	008 457	-	-	-	1	
4	Spínací skříňka Schaltkasten Switch box	008 287	-	-	-	1	
4A	Konektor Stecker Connector	008 288	-	-	-	1	
5	Bezpečnostní spínač Sicherheitsschalter Safety switch	003 274	-	-	-	1	
6	Zásuvka 4-pólová Steckdose 4-poling Female connector 4 poles	000 131	-	-	-	1	
7	Vidlice 4-pólová Stecker 4-poling Male connector 4 poles	000 130	-	-	-	1	
8	Vodič I - AKU Kabelbaum - AKU Cable assembly - AKU	F 115 115	-	-	-	1	
9	Vodič II - AKU Kabelbaum - AKU Cable assembly - AKU	F 115 093	-	-	-	1	
10	Svazek vodičů - MADLO Kabelbaum - HOLM Cable assembly - GRIP	F 115 211	-	-	-	1	
11	Relé rozpínací 12V Relais Relay	000 545	-	-	-	1	
12	Průchodka pryžová Buchse Bushing	002 482	-	-	-	1	
52	Odpojovač Trennschalter Disconnector	008 434	-	-	-	1	
53	Šroub M6x20 Schraube Screw	001 062	-	-	-	2	
54	Podložka 6,4 Unterlage Washer	000 036	-	-	-	4	

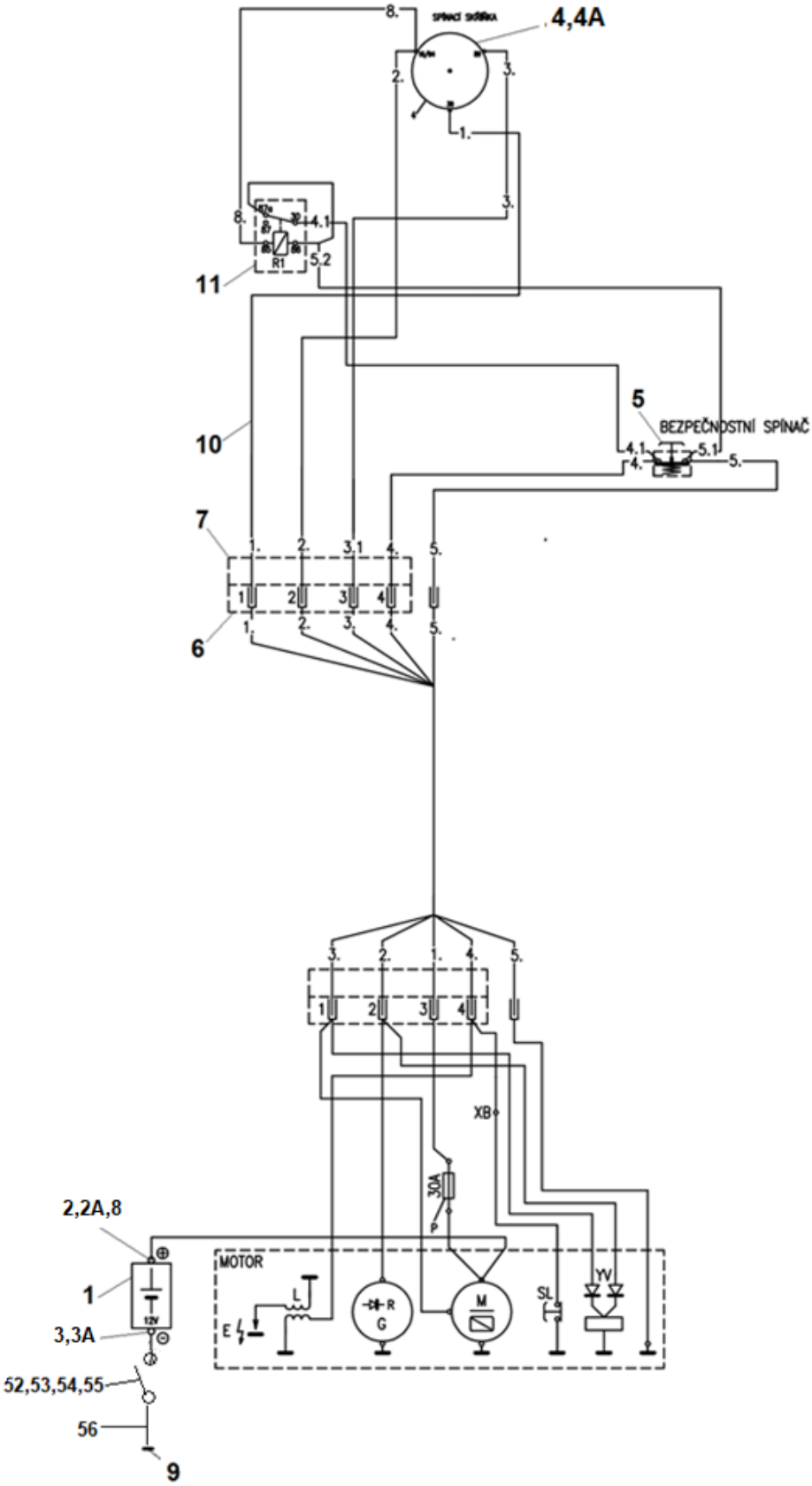
4,4A
8.
2.
3.
1.
8.
4.1
R1
5.2
11
10
5
BEZPEČNOSTNÍ SPÍNAČ
4.1
5.1
4.
5.
7
1.
2.
3.1
4.
5.
6
XB
30A
P
2,2A,8
1
3,3A
12V
MOTOR
L
E
R
G
M
SL
YV
52,53,54,55
56
9

5C Elektrická instalace

Elektrische Anlage Electric wiring

06/2020

1	2	3	4	F 460 EI	F 460 EIC	F 460 I	
55	Matice M6 Mutter Nut	000 578	-	-	-	2	
56	Vodič AKU Draht Wire	F 115 305	-	-	-	1	

F 460 EI
F 460I

6A

06/2020

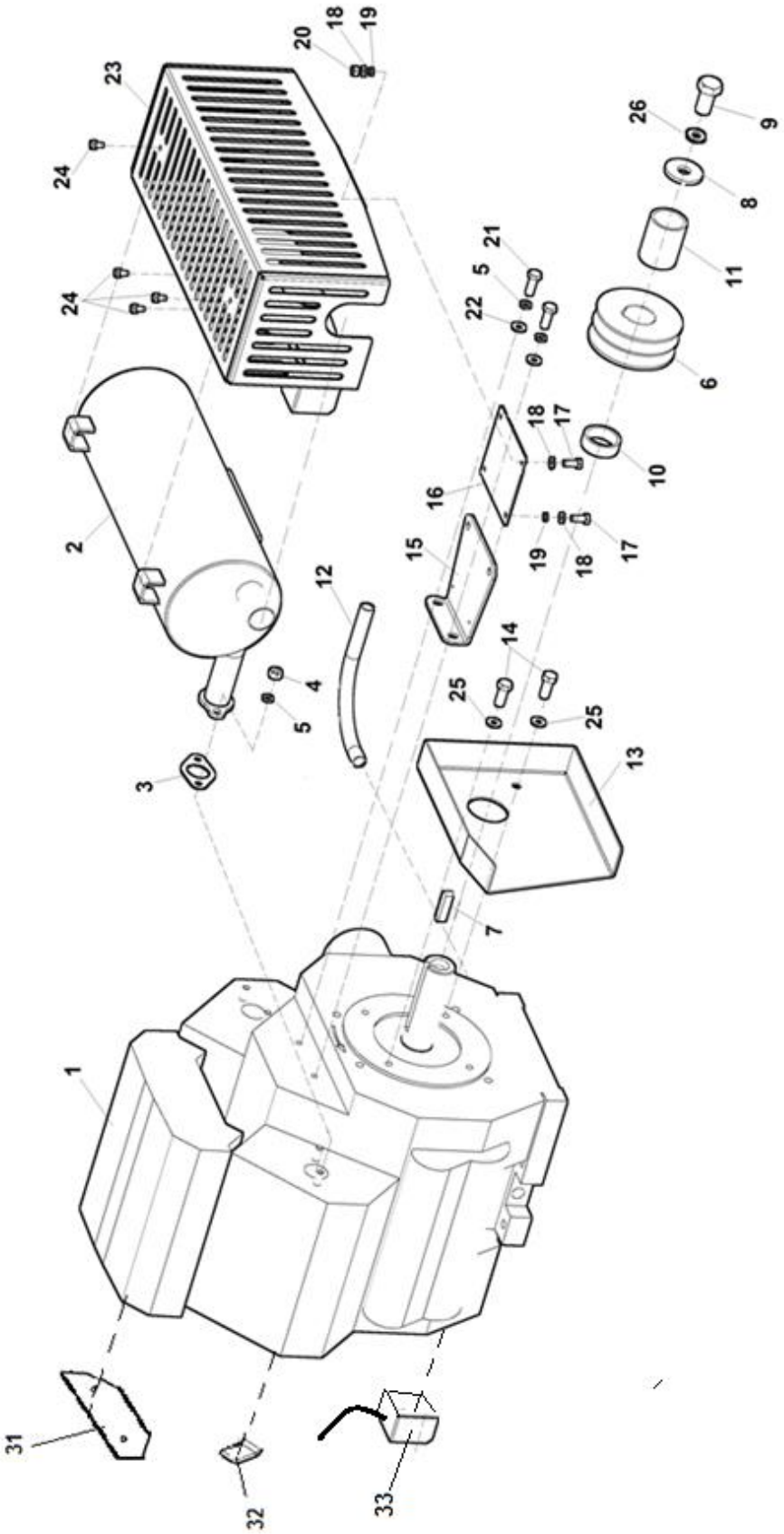

6A Motor ECH 730 - 3006 (hřídel 28,5mm)

Motor Engine

06/2020

1	2	3	4	F 460 EI	F 460 EIC	F 460 I	
1	Motor ECH 730-3006(hřídel 28,5mm) Motor Engine	F 115 207	-	1	-	1	
2	Výfuk Auspuff Exhaust pipe	007 436	-	1	-	1	
3	Těsnění výfuku Dichtung Sealing	001 743	-	2	-	2	
4	Matice M8 Mutter Nut	000 027	-	4	-	4	
5	Podložka 8 Unterlage Washer	000 786	-	6	-	6	
6	Řemenice Riemensch. Pulley	F 170 001	-	1	-	1	
7	Pero Feder Spring	F 170 105	-	1	-	1	
8	Podložka Unterlage Washer	F 150 110	-	1	-	1	
9	Šroub 7/16x1,5 IN UNF Schraube Screw	000 758	-	1	-	1	
10	Rozpěrka I Distanzring Spacer	F 170 101	-	1	-	1	
11	Rozpěrka II Distanzring Spacer	F 170 102	-	1	-	1	
12	Hadice VT 10/300 Schlauch Hose	001 718	-	1	-	1	
13	Kryt Deckel Cover	F 115 171	-	1	-	1	
14	Šroub 3/8x1 IN UNC Schraube Screw	000 871	-	2	-	2	
15	Držák výfuku Halter Holder	F 170 021	-	1	-	1	
16	Příložka Beilage Packing piece	F 170 114	-	1	-	1	
17	Šroub M6x16 Schraube Screw	000 706	-	4	-	4	
18	Podložka 6,4 Unterlage Washer	000 036	-	6	-	6	
19	Podložka 6 Unterlage Washer	000 791	-	4	-	4	
20	Matice M6 Mutter Nut	000 026	-	2	-	2	
21	Šroub M8x25 Schraube Screw	000 594	-	2	-	2	
22	Podložka 8,4 Unterlage Washer	000 037	-	2	-	2	
23	Kryt výfuku Auspuffhaube Exhaust cover	F 115 181	-	1	-	1	
24	Šroub M5x10 Schraube Screw	001 633	-	4	-	4	
25	Podložka 3/8 Unterlage Washer	004 040	-	2	-	2	
26	Podložka M11 02 1740.05 Unterlage Washer	002 224	-	1	-	1	
31	Záslepka páček Blanking Blind flange	F 115 214	-	1	-	1	
32	Kryt Deckel Cover	F 115 213	-	1	-	1	
33	Bzučák EMS-06L Summer Buzzer	008 241	-	1	-	1	

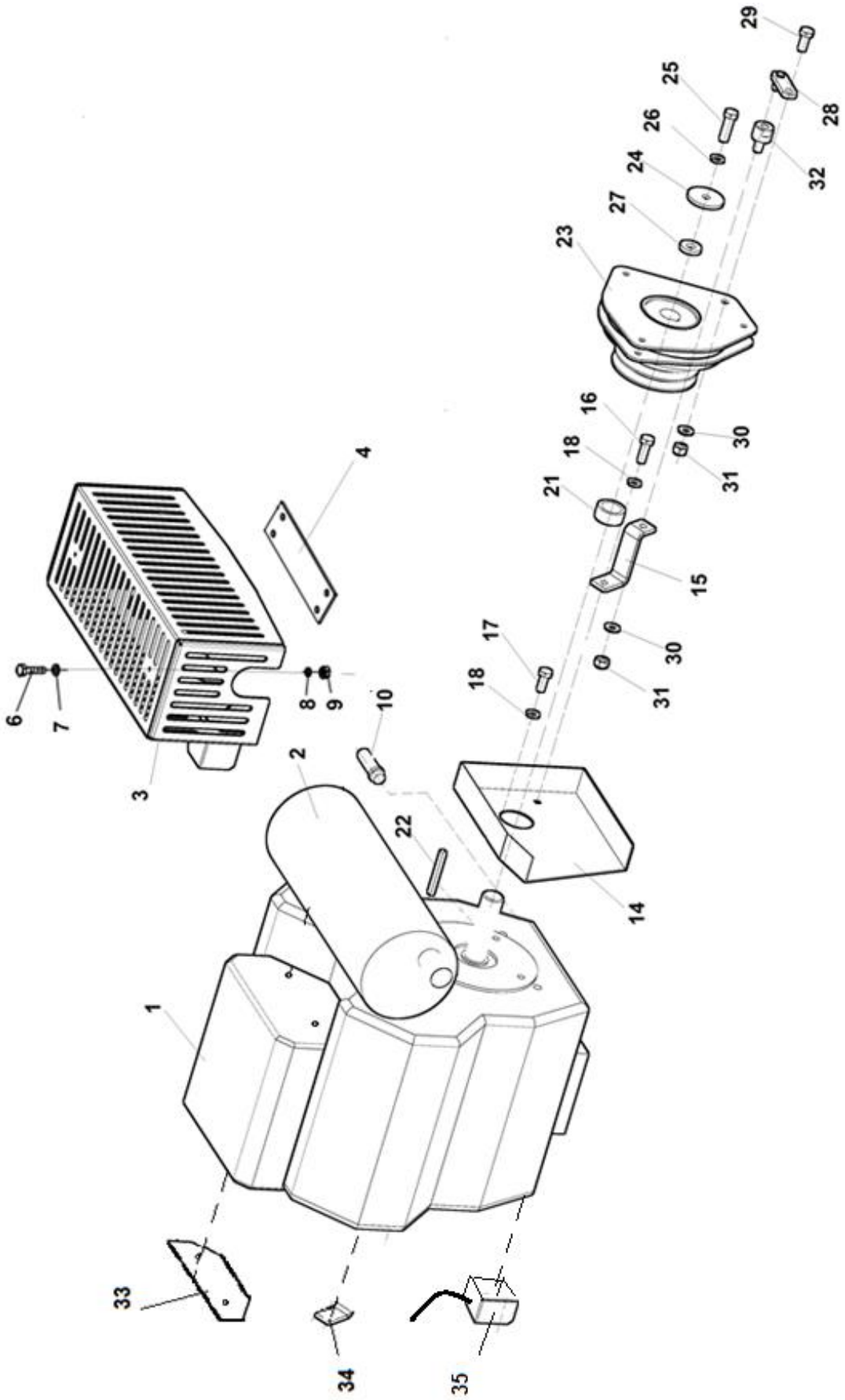
29
25
28
26
32
24
27
23
16
30
18
31
21
4
15
17
30
18
31
6
7
8
9
10
3
2
22
14
1
33
34
35

6B Motor Kohler ECH 730-3006 (hřídel 28,5mm)

Motor Engine

LASKI 06/2020

1	2	3	4	F 460 EI	F 460 EIC	F 460 I	
1	Motor Kohler ECH 730-3006 (hřídel 28,5mm) Motor Engine	F 115 207	-	-	1	-	
2	Výfuk Auspuff Exhaust pipe	007 436	-	-	1	-	
3	Kryt výfuku Deckel Cover	F 115 181	-	-	1	-	
4	Příložka Beilage Packing piece	F 170 114	-	-	1	-	
6	Šroub M6x16 Schraube Screw	000 706	-	-	2	-	
7	Podložka 6,4 Unterlage Washer	000 036	-	-	2	-	
8	Podložka 6 Unterlage Washer	000 791	-	-	2	-	
9	Matice M6 Mutter Nut	000 026	-	-	2	-	
10	Hadice VT 10/300 Schlauch Hose	001 718	-	-	1	-	
14	Kryt zvýšený Deckel Cover	F 115 171	-	-	1	-	
15	Držák spojky Halter Holder	F 260 014	-	-	1	-	
16	Šroub 3/8x1.1/4 UNC Schraube Screw	002 208	-	-	1	-	
17	Šroub 3/8x1 IN UNC Schraube Screw	000 871	-	-	1	-	
18	Podložka 3/8 Unterlage Washer	004 040	-	-	2	-	
21	Rozpěrka Distanzring Spacer	F 260 038	-	-	1	-	
22	Pero 6,35x6,5x70 Feder Spring	F 260 039	-	-	1	-	
23	Spojka OGURA Kupplung Coupling	103 814	-	-	1	-	
24	Podložka Unterlage Washer	F 150 110	-	-	1	-	
25	Šroub 7/16x1.1/2 UNF Schraube Screw	000 758	-	-	1	-	
26	Podložka M11 Unterlage Washer	002 224	-	-	1	-	
27	Vložka spojky Kupplungseinsatz Clutch adapter	F 260 141	-	-	1	-	
28	Závěs spojky Gelenkverbindungen Hinge joints	F 301 575	-	-	1	-	
29	Šroub M10x25 Schraube Screw	000 049	-	-	1	-	
30	Podložka 10,5 Unterlage Washer	000 045	-	-	2	-	
31	Matice M10 Mutter Nut	000 801	-	-	2	-	
32	Závěs spojky Gelenkverbindungen Hinge joints	P-38-34-06	-	-	1	-	
33	Záslepka páček Blanking Blind flange	F 115 214	-	-	1	-	
34	Kryt Deckel Cover	F 115 213	-	-	1	-	
35	Bzučák EMS-06L Summer Buzzer	008 241	-	-	1	-	

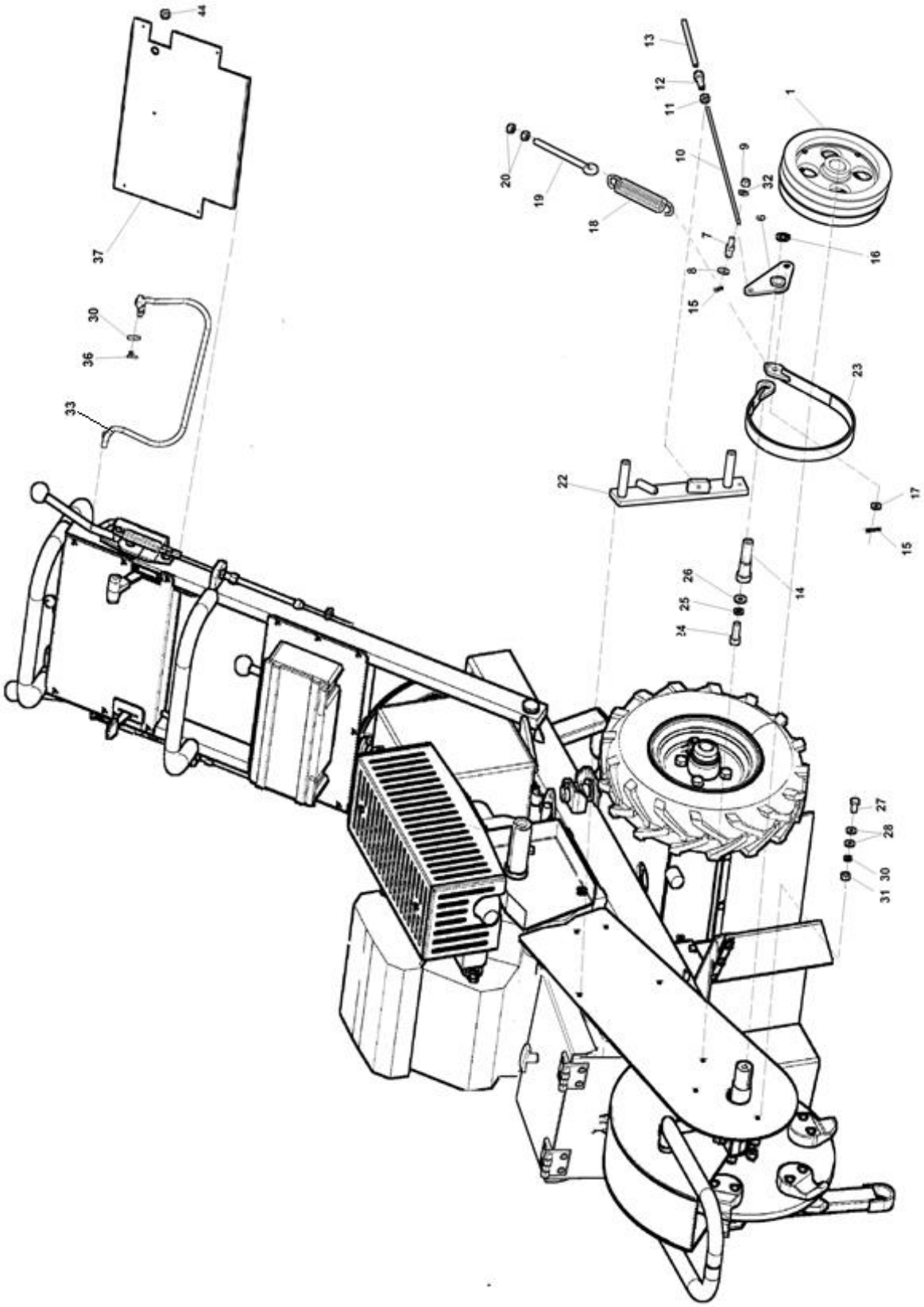
44
37
30
36
33
13
12
11
10
20
19
18
9
32
7
6
8
15
1
16
23
22
17
15
26
25
24
14
27
28
31 30

7	Fréza s brzdou řezacího ústrojí Baumstupffräse mit Frässcheibenbremse Stump cutter with cutting head brake						LASKI 06/2020
1	**2**	**3**	**4**	**F 460 EI**	**F 460 EIC**	**F 460 I**	
1	Řemenice sestava Remenscheibe Pulley	F 160 167	-	1	-	1	-
6	Páka brzdy Bremshebel Brake lever	F 160 135	-	1	-	1	-
7	Ukotvení lanka Kabeltragschiene Cable braket	F 230 637	-	1	-	1	-
8	Podložka 10,5 Unterlage Washer	000 045	-	1	-	1	-
9	Matice M8 Mutter Nut	000 499	-	1	-	1	-
10	Lanko Seil Cable	DR 02561	-	1	-	1	-
11	Matice M8 Mutter Nut	000 027	-	1	-	1	-
12	Napínák brzdy Spanner Tightener	F 160 101	-	1	-	1	-
13	Bowden 3/6,2 L=1530 Bowden Bowden	FCV 0046	-	1	-	1	-
14	Čep Bolzen Pin	F 160 139	-	1	-	1	-
15	Závlačka 2,5x20 Splint Split pin	000 934	-	2	-	2	-
16	Pojistný kroužek 18x1,2 Ring Ring	000 783	-	1	-	1	-
17	Podložka 10,5 Unterlage Washer	000 045	-	1	-	1	-
18	Pružina tažná 2,5x27,5x97,5 Feder Spring	005 212	-	1	-	1	-
19	Napínák Spanner Tightener	F 160 164	-	1	-	1	-
20	Matice M8 Mutter Nut	000 027	-	2	-	2	-
22	Závěs Aufhängung Suspension	F 160 140	-	1	-	1	-
23	Pás brzdy Bandbremsen Band brake	F 160 128	-	1	-	1	-
24	Šroub M10x35 imbus Schraube Schraube	000 423	-	1	-	1	-
25	Podložka 10 Unterlage Washer	000 820	-	1	-	1	-
26	Podložka 10,5 Unterlage Washer	000 045	-	2	-	2	-
27	Šroub M8x20 Schraube Schraube	000 449	-	1	-	1	-
28	Podložka 8,4 Unterlage Washer	000 037	-	2	-	2	-
30	Podložka 8,4 Unterlage Washer	000 707	-	1	-	1	-
31	Matice M8 Mutter Nut	000 027	-	1	-	1	-
32	Podložka 8,4 Unterlage Washer	000 037	-	1	-	1	-
33	Páka bezpečnostní Hebel Lever	F 160 144	-	1	-	1	-
36	Závlačka 2x16 Splint Split pin	100 486	-	1	-	1	-
37	Kryt Deckel Cover	F 160 152	-	1	-	1	-
44	Zátka kruhová Spund Stopper	006 294	-	1	-	-	-

Autor: LASKI, s.r.o.
798 17 Smržice 263
Czech Republic

www.laski.cz

06/2020