LASKI

Drážkovač

Grabenfräse

Trencher

TR 50

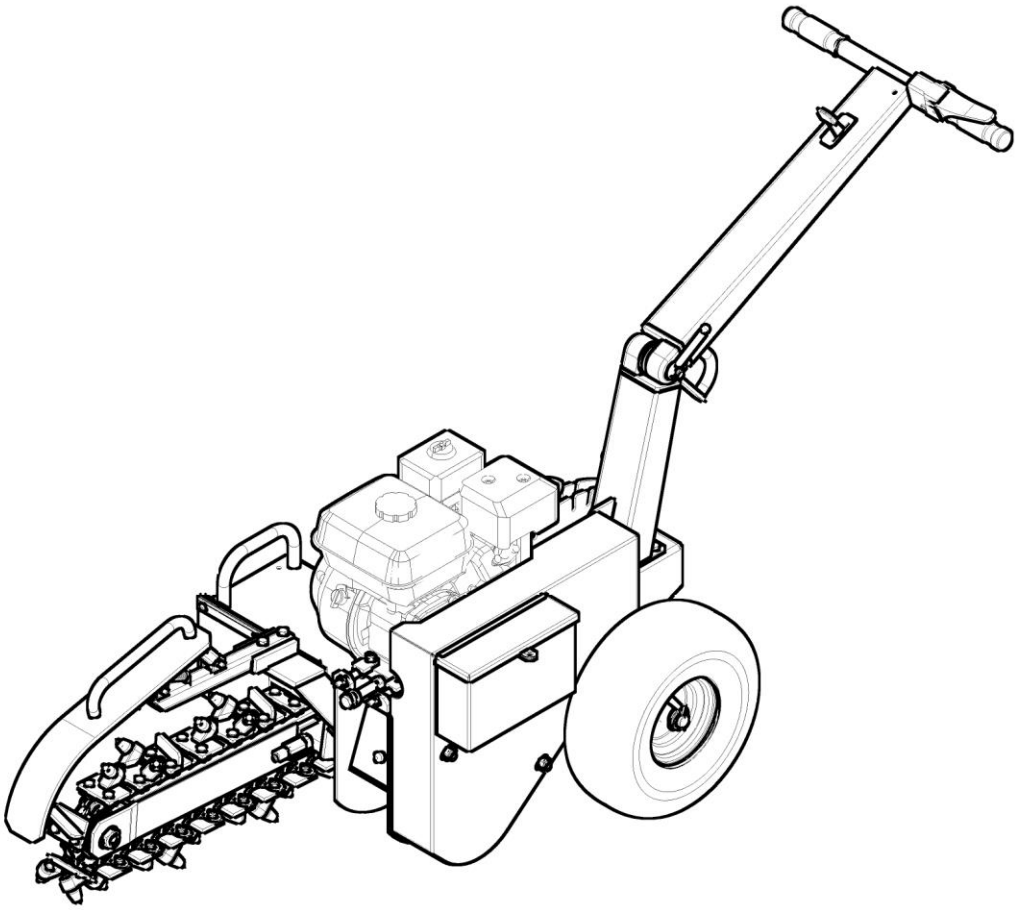

Katalog náhradních dílů
Ersatzteilkatalog
Spare parts catalogue

EUROPEAN UNION
EUROPEAN REGIONAL DEVELOPMENT FUND
INVESTMENT IN YOUR FUTURE

CE

05 / 2020

Pokyny k objednávání náhradních dílů

Tento katalog obsahuje seznam součástí a jejich sestavení do montážních skupin. Katalog je uspořádán tak, že za ilustrovanou stranou následuje textová strana. Na textové straně jsou tyto kolonky :

A	A A A			LASKI	
1	2	3	4	TR 50	
				5	5

A - označení skupiny
1 - číslo položky katalogu
2 - název součásti, rozměr
3 - objednací číslo
4 - ČSN
5 - počet kusů do sestavy

V obrazové části katalogu znamená:

1 - pozice dílu v sestavě

1 - označení rozpadající se skupiny dílů

1 - označení sestavy dílů

Při objednávce náhradních dílů uveďte vždy:
- typ a výrobní číslo stroje
- objednací číslo (kolonka 3)
- přesný název součásti a počet kusů

Objednávku zašlete na adresu: **LASKI, s r.o.**
798 17 Smržice 263
Czech Republic

TEL.FAX: +420 582 305 741
+420 582 305 740
info@laski.cz
www.laski.cz

Výrobní závod stále zdokonaluje své výrobky na základě provozních zkušeností a nejnovějších poznatků. Proto si vyhrazuje možnost změn na strojích i v dokumentaci.

Anweisung für die Bestellung von Ersatzteilen

Dieser Katalog umfasst die Ersatzteile und deren Zusammenbau in Montagegruppen. Der Katalog ist so ausgeführt, dass jeweils nach der Bildseite die Textseite folgt. Die Textseite gibt die Bildnummer :

A	A A A			LASKI	
1	2	3	4	TR 50	
				5	5

A - Bennenung der Gruppe
1 - Die Positionennummer des Katalogs
2 - Die genaue Bennenung des Bestandteils, Dimension
3 - Bestellnummer
4 - CSN
5 - Stückzahl

Im Bildnachtrag des Katalogs wird angegeben:

1 **-** Bauteilposition im Zusammenbau

1 **-** Bezeichnung der Untergruppe mit Einzelteilen

1 **-** Bezeichnung des Zusammenbaus

Bei jeder Bestellung von Ersatzteilen führen Sie bitte an:
- Type der Maschine und die Herstellungsnummer der Maschine
- Bestellnummer
- Die genaue Bennenung des Bestandteile und Stückzahl

Die Bestellung an die Adresse: **LASKI, s r.o.**
798 17 Smržice 263
Czech Republic

TEL.FAX: +420 582 305 741
+420 582 305 740
info@laski.cz
www.laski.cz

Das Herstellerwerk vervollkommnet ständing seine Ergzeugnisse aufgrund von Erfahrungen beim Betriebseinsatz sowie von neuesten Erkenntnissen. Deshalb behält er sich das Recht vor, Änderrungen an den Maschinen wie auch in der Begleitdokumentation vorzunehmen.

Instructions for ordering spare part

This catalogue contains a specification of the spare parts and their arrangement in individual assembling groups. The catalogue is arranged so that after each illustrated page follows the respective text-page. The text includes the following:

A	A A A			LASKI	
1	2	3	4	TR 50	
				5	5

A - Designation of group
1 - Number of catalogue item
2 - Exact denomination of part, dimension
3 - Ordering number
4 - CSN
5 - Number of pieces

It is specified in the figure supplement of the catalogue:

1 **-** Part position in assembly

1 **-** Designation of subassembly with single parts

1 **-** Designation of assembly

When ordering spare parts , please, always state :
- Type of machine and serial number of machine
- Ordering number
- Exact denomination of part and number of pieces

Send your order to: **LASKI, s r.o.**
798 17 Smržice 263
Czech Republic

TEL.FAX: +420 582 305 741
+420 582 305 740
info@laski.cz
www.laski.cz

The manufacturers continuously improve their products on the basis of experience gained in the course of operation and of the up-to-date knowledge. They reserve, therefore, the right of modifying the machine as well as the respective documentation

Obsah

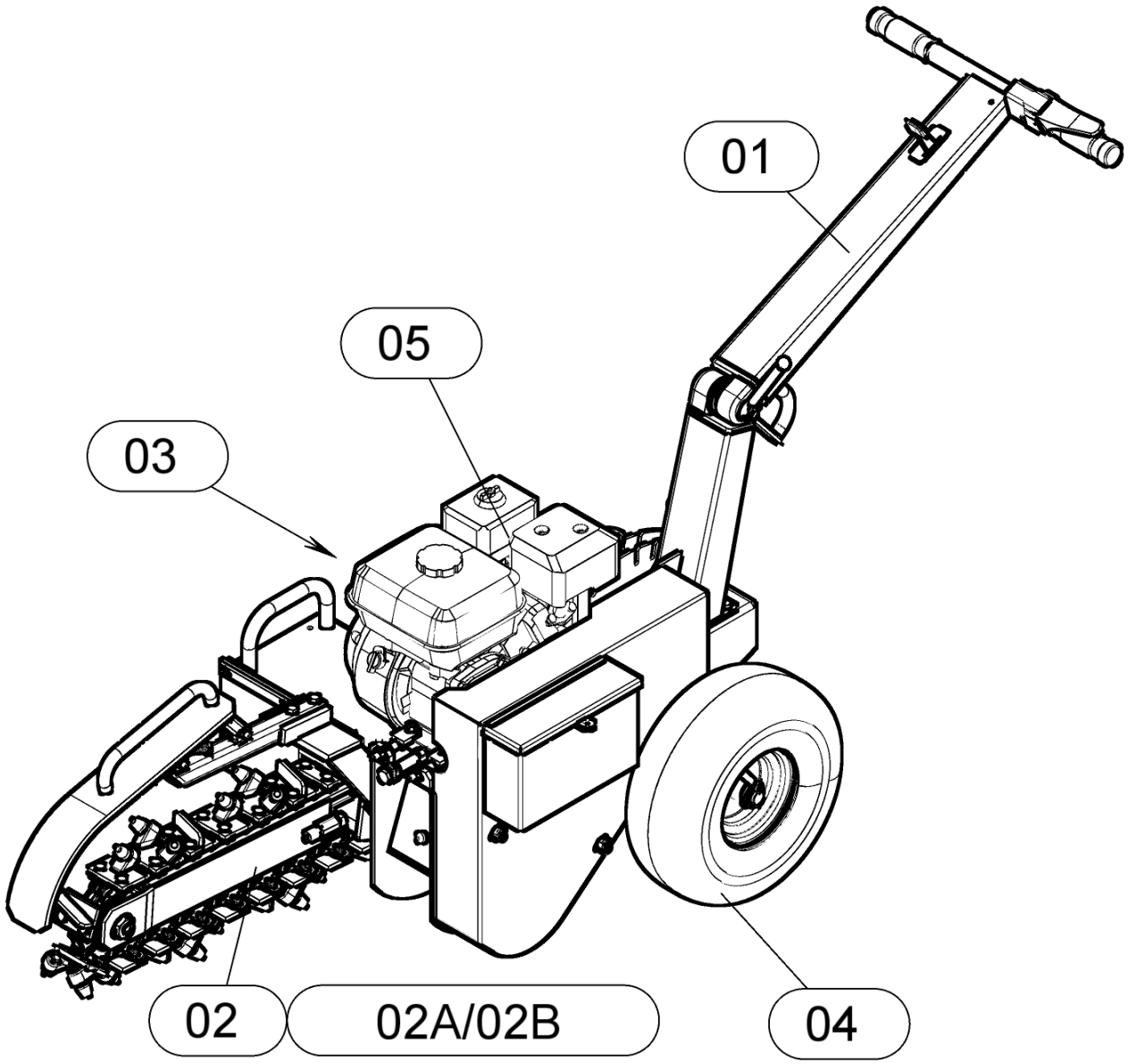

OBSAH

INHALT CONTENS

05/2020

1	2	3	4	TR 50	
01	Drážkovač Grabenfräse Trencher	-	-	1	
02	Rameno řetězu 50-100 Kettenarm Chain arm	DR 00080	-	1	
02A	Rameno řetězu 50-120 Kettenarm Chain arm	DR 01225	-	1	
02B	Rameno řetězu 60 Kettenarm Chain arm	DR 00340	-	1	
2.1	Řetěz 21-50-100 Kette Chain	DR 02601	-	1	
2.1A	Řetěz 21-50-120 Kette Chain	DR 02611	-	1	
2.1B	Řetěz 27-60-100 Kette Chain	DR 02600	-	1	
03	Kolo pravé Rad rechts Wheel right	DR 00206	-	1	
04	Kolo levé Rad links Wheel left	DR 00207	-	1	
05	Motor Motor Engine	-	-	1	
5.1	Rozběhová spojka Anlaufkupplung Starting clutch	-	-	1	

TR 50

05/2020

01

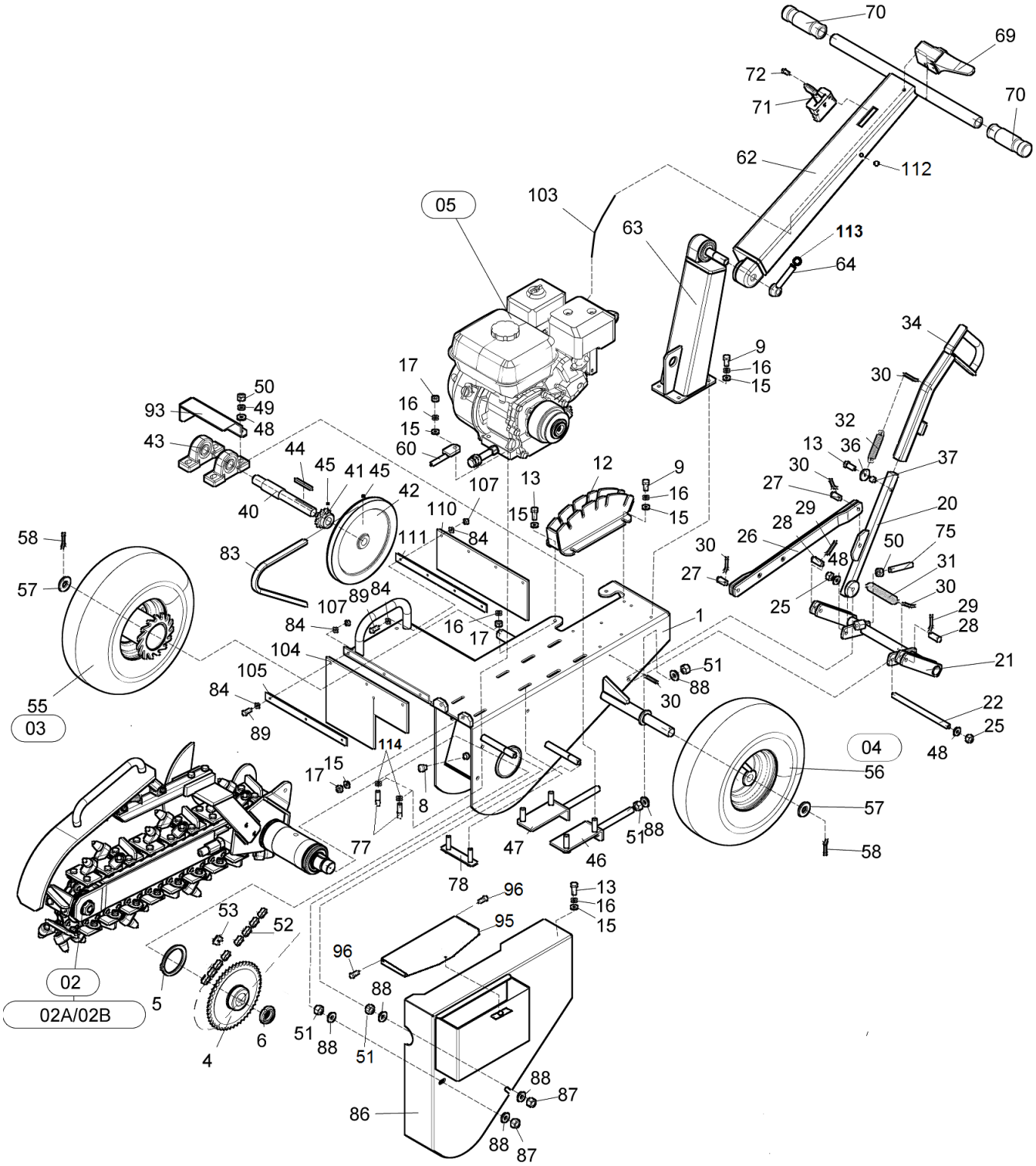

01	Drážkovač Grabenfräse Trencher			LASKI 05/2020	
1	**2**	**3**	**4**	**TR 50**	
1	Rám Rahmen Frame	DR 00050	-	1	
4	Řetězové kolo Kettenrad Chain wheel	DR 00130	-	1	
5	Kroužek pojistný 75H Sicherheitsring Lock ring	001 779	-	1	
6	Matice M30x1,5 Mutter Nut	001 735	-	1	
8	Hlavice mazací M10x1 Kopf Head	001 780	-	1	
9	Šroub M8x20 Schraube Screw	000 449	-	6	
12	Segment Segment Segment	DR 00165	-	1	
13	Šroub M8x25 Schraube Screw	000 594	-	4	
15	Podložka 8,4 Unterlage Washer	000 037	-	15	
16	Podložka 8 Unterlage Washer	000 786	-	13	
17	Matice M8 Mutter Nut	000 027	-	8	
20	Páka zvedání ramene Hebel zum Armheben Lever for arm lifting	DR 00150	-	1	
21	Zvedák Stossel Tappet	DR 00210	-	1	
22	Šroub Schraube Screw	DR 00019	-	1	
25	Matice M10 Mutter Nut	000 801	-	2	
26	Táhlo Lenkstange Pull	DR 00162	-	1	
27	Čep Bolzen Pin	DR 00012	-	2	
28	Čep Bolzen Pin	DR 00013	-	2	
29	Závlačka 3,2x20 Splint Split pin	000 643	-	5	
30	Závlačka 3,2x32 Splint Split pin	100 487	-	2	
31	Pružina TZ 2x18x110 Feder Spring	000 881	-	1	
32	Pružina T|Z 1,6x14,4x56 Feder Spring	000 908	-	1	
34	Páka Hebel Lever	DR 00155	-	1	
36	Podložka Unterlage Washer	DR 00014	-	1	
37	Rozpěrka Spreize Spacer	DR 00015	-	1	
40	Předlohová hřídel Vorgelegewelle Lay shaft	DR 00011	-	1	
41	Pastorek Ritzel Pinion	DR 00135	-	1	
42	Řemenice Remenscheibe Pulley	DR 00010	-	1	
43	Ložisko UCP 204 Lager Bearing	001 762	-	2	
44	Pero 5x5x60 Feder Feather	001 492	-	1	

TR 50 01

05/2020

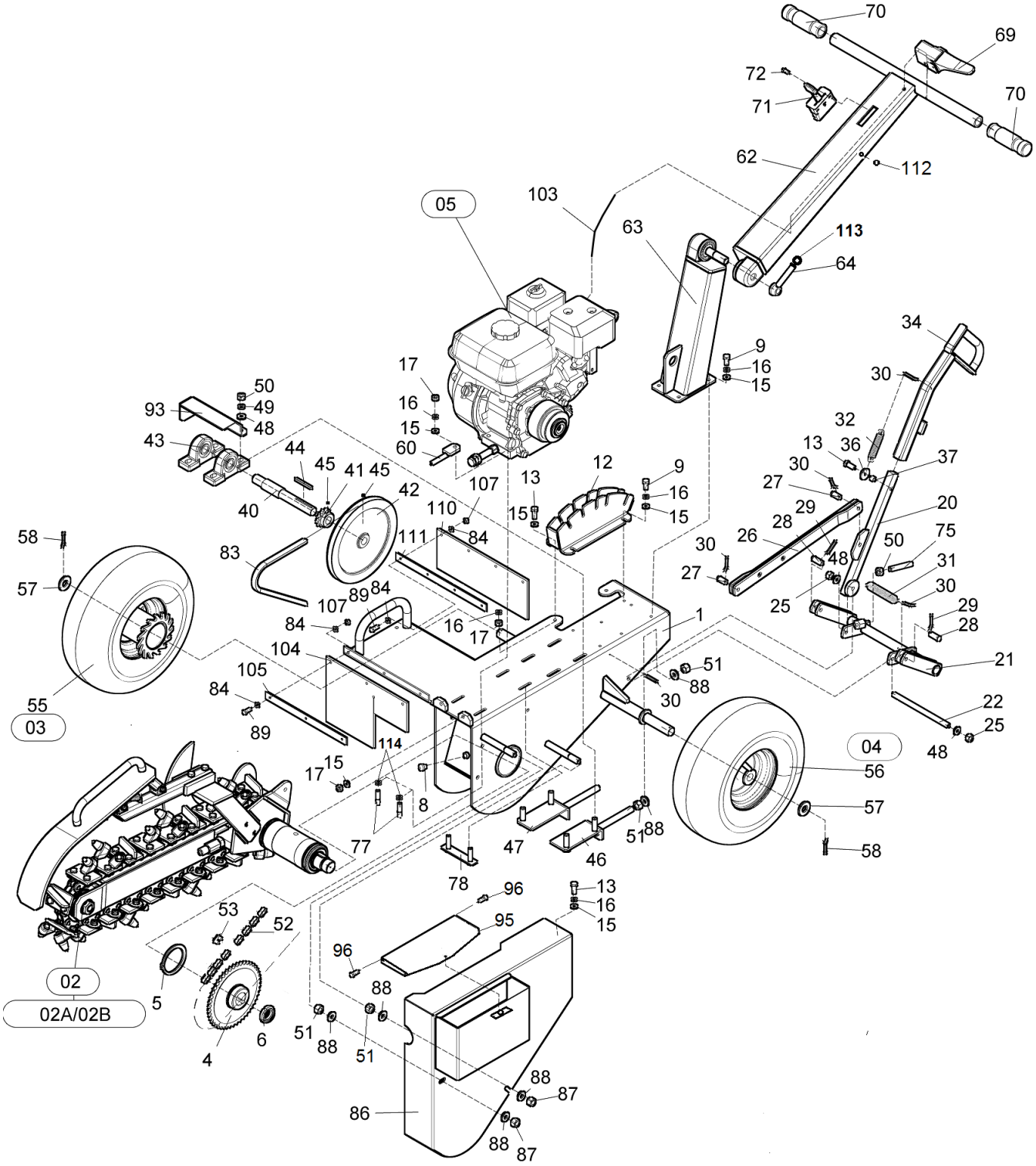

01	Drážkovač Grabenfräse Trencher			LASKI 05/2020	
1	2	3	4	TR 50	
45	Šroub M6x10 Schraube Screw	001 688	-	2	
46	Napínák předlohy L Spanner Tightener	DR 00045	-	1	
47	Napínák předlohy P Spanner Tightener	DR 00040	-	1	
48	Podložka 10,5 Unterlage Washer	000 045	-	6	
49	Podložka 10 Unterlage Washer	000 820	-	4	
50	Matice M10 Mutter Nut	000 028	-	5	
51	Matice M12 Mutter Nut	000 096	-	6	
52	Řetěz 08 B-1 Kette Chain	001 781	-	1	
53	Spona řetězová 08 B-1 Spange Clip	001 782	-	1	
55	Kolo pravé Rad rechts Wheel right	DR 00206	-	1	
56	Kolo levé Rad links Wheel left	DR 00207	-	1	
57	Podložka 21 Unterlage Washer	000 174	-	2	
58	Závlačka 5x28 Splint Split pin	000 058	-	2	
60	Napínák Spanner Tightener	DR 00073	-	2	
62	Madlo Holm Grip	DR 00270	-	1	
63	Sloupek madla Holmunterteil Grip bottom part	DR 00280	-	1	
64	Stavěcí matice Stellmutter Adjusting nut	DR 00197	-	1	
69	Spínač bezpečnostní Sicherheitsschalter Safety switch	001 388	-	1	
70	Rukojeť Griff Handle	001 776	-	2	
71	Páčka plyn-sytič Hebel Lever	000 474 DR 00087	Kohler Honda	1	
72	Šroub M5x16 Schraube Screw	000 485	-	2	
75	Šroub M10x80 Schraube Screw	003 903	-	1	
77	Šroub M8x45 Schraube Screw	001 032	-	2	
78	Příložka Beilage Packing piece	D 000 100	-	1	
79	Matice M5 Mutter Nut	001 533	-	2	
80	Podložka 5,3 Unterlage Washer	000 076	-	4	
83	Řemen klínový 13x950Li Riemen Belt	001 643	-	1	
84	Podložka 6,4 Unterlage Washer	000 036	-	14	
86	Kryt pohonu Deckel Cover	DR 00220	-	1	
87	Matice M12 Mutter Nut	000 576	-	2	

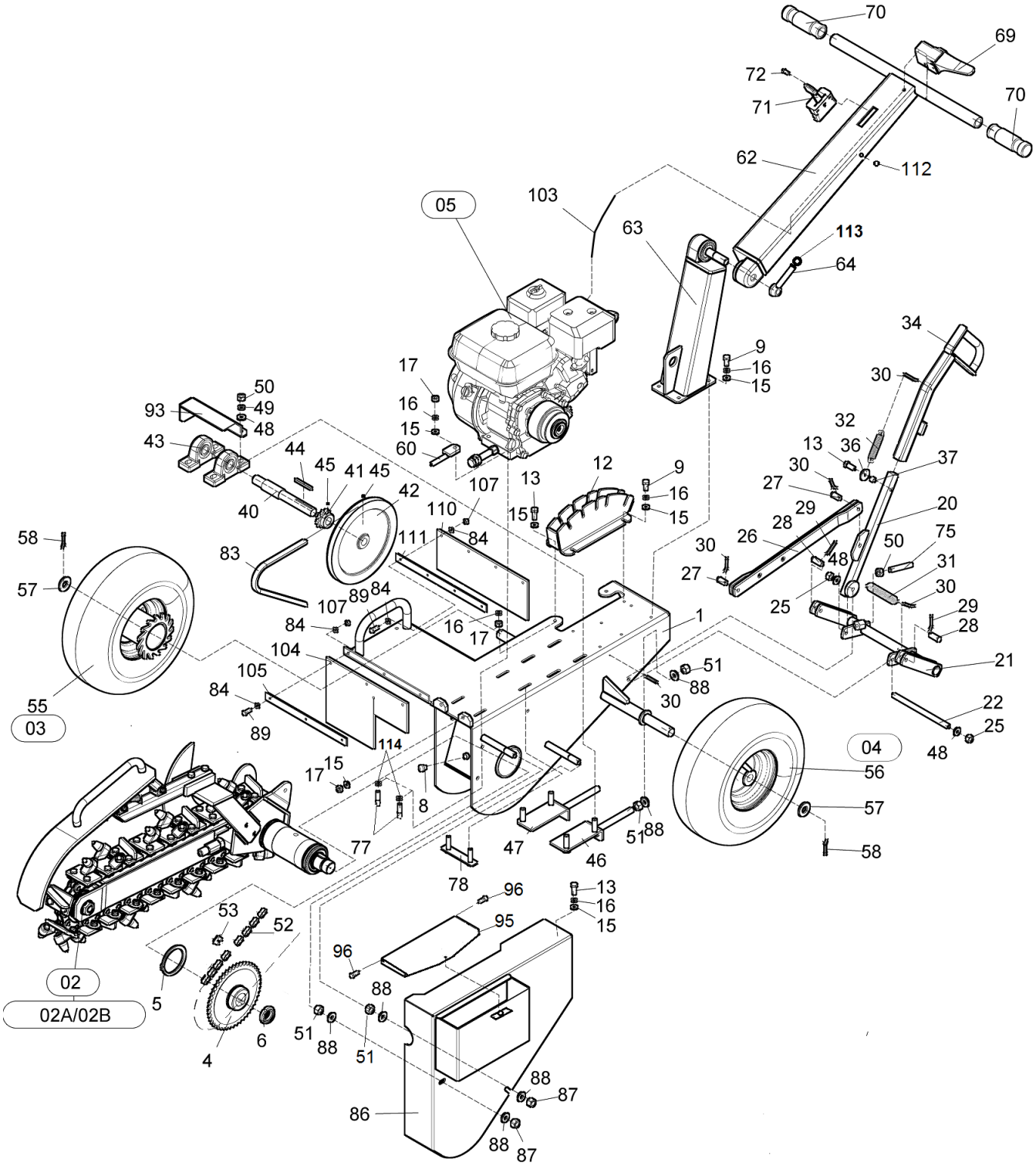
70
69
72
71
70
62
112
05
103
63
113
64
34
9
16
15
30
17
50
16
93
49
15
48
32
43
60
13
36
44
45
41
45
12
9
30
37
107
13
16
27
42
110
15
15
29
20
40
28
58
111
84
26
75
30
50
83
48
31
27
57
107
89
84
25
30
29
84
16
17
1
28
104
51
21
105
88
84
30
55
22
03
89
25
114
04
48
17
15
56
8
57
77
47
51
88
46
58
78
96
13
16
53
95
15
52
96
02
88
5
02A/02B
51
88
6
51
4
88
87
86
88
87

01	Drážkovač Grabenfräse Trencher				LASKI 05/2020
1	2	3	4	TR 50	
88	Podložka 13 Unterlage Washer	000 052	-	8	
89	Šroub M6x20 Schraube Screw	001 062	-	7	
93	Kryt předlohy Deckel Cover	DR 00226	-	1	
95	Víčko Deckel Lid	DR 00229	-	1	
96	Šroub M6x16 Schraube Screw	000 863	-	2	
102	Průchodka gumová 7/2 Kabeldurchführung Cable gland	001 186	-	1	
103	Svazek vodičů Drähte Conductors	DR 00036	-	1	
104	Zástěra Schürze Apron	DR 00017	-	1	
105	Příložka Beilage Packing piece	DR 00018	-	1	
107	Matice M6 Mutter Nut	000 026	-	7	
110	Zástěra zadní Schürze Apron	DR 00218	-	1	
111	Příložka Beilage Packing piece	DR 00219	-	1	
112	Záslepka Blindflansch Blind	005 485	-	1	
113	Koule Kugel Sphere	000 190	-	1	
114	Podložka M8 Unterlage Washer	001 053	-	2	

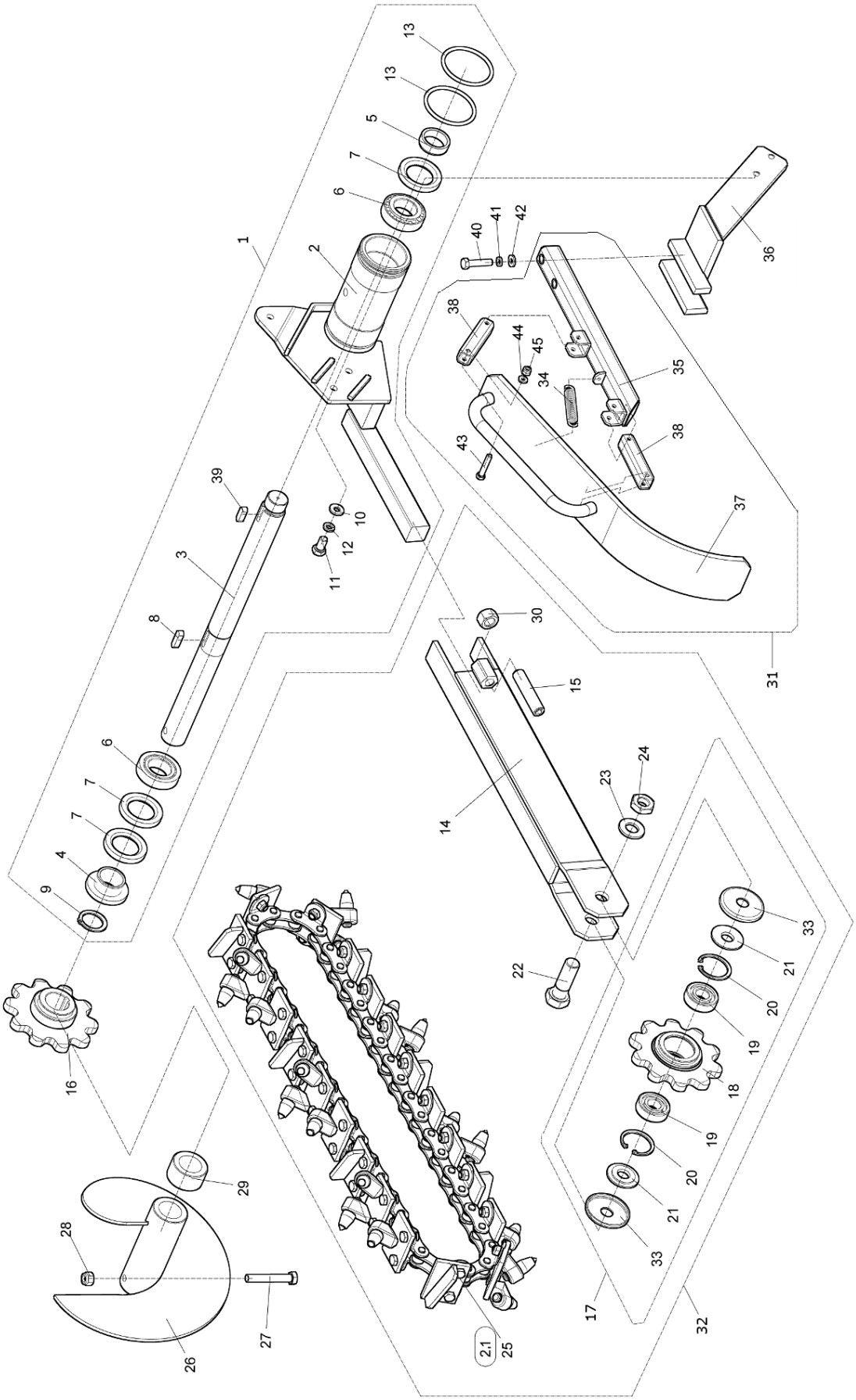
1
2
3
4
5
6
7
8
9
10
11
12
13
14
15
16
17
18
19
20
21
22
23
24
25
2.1
26
27
28
29
30
31
32
33
34
35
36
37
38
39
40
41
42
43
44
45

02	Rameno řetězu 50-100 Kettenarm Chain arm				LASKI 05/2020
1	**2**	**3**	**4**	**TR 50**	
1	Náboj Nabe Hub	DR 00085	-	1	
2	Rameno I Arm Arm	DR 00090	-	1	
3	Hřídel Welle Schaft	DR 00081	-	1	
4	Vložka Einsatz Insert	DR 00082	-	1	
5	Kroužek Ring Ring	DR 00083	-	1	
6	Ložisko 32 007 Lager Bearing	001 783	-	2	
7	Gufero GP 42x62x8 Dichtungsring Sealing ring	001 784	-	3	
8	Pero 8x7x30 Feder Feather	001 785	-	1	
9	Kroužek pojistný 35H Sicherungsring Retaining ring	001 459	-	1	
10	Podložka 10,5 Unterlage Washer	000 045	-	2	
11	Šroub M10x20 Schraube Screw	000 922	-	2	
12	Podložka 10 Unterlage Washer	000 820	-	2	
13	Kroužek „O“ Ring „O“ Ring „O“	001 786	-	2	
14	Rameno 50 Arm Arm	DR 00100	-	1	
15	Šroub M16x80 Schraube Screw	001 738	-	1	
16	Řetězka I Kettenrad Sprocket	DR 00110	-	1	
17	Řetězka Kettenrad Sprocket	DR 00290	-	1	
18	Řetězka II Kettenrad Sprocket	DR 00295	-	1	
19	Ložisko 6204 A 2RS Lager Bearing	001 134	-	2	
20	Pojistný kroužek 47D Sicherungsring Retaining ring	001 136	-	2	
21	Krytka vnitřní Innere Kappe Inside cap	DR 00291	-	2	
22	Šroub M20x65 Schraube Screw	001 787	-	1	
23	Podložka M20 Unterlage Washer	001 788	-	1	
24	Matice M20 Mutter Nut	001 789	-	1	
25	Řetěz 21-50-100 Kette Chain	DR 02601	-	1	
26	Šnek Schnecke Auger	DR 00140	-	1	
27	Šroub M10x70 Schraube Screw	000 800	-	1	
28	Matice M10 Mutter Nut	000 801	-	1	
29	Kroužek šneku Ring Ring	DR 00143	-	1	
30	Matice M16 Mutter Nut	001 668	-	1	

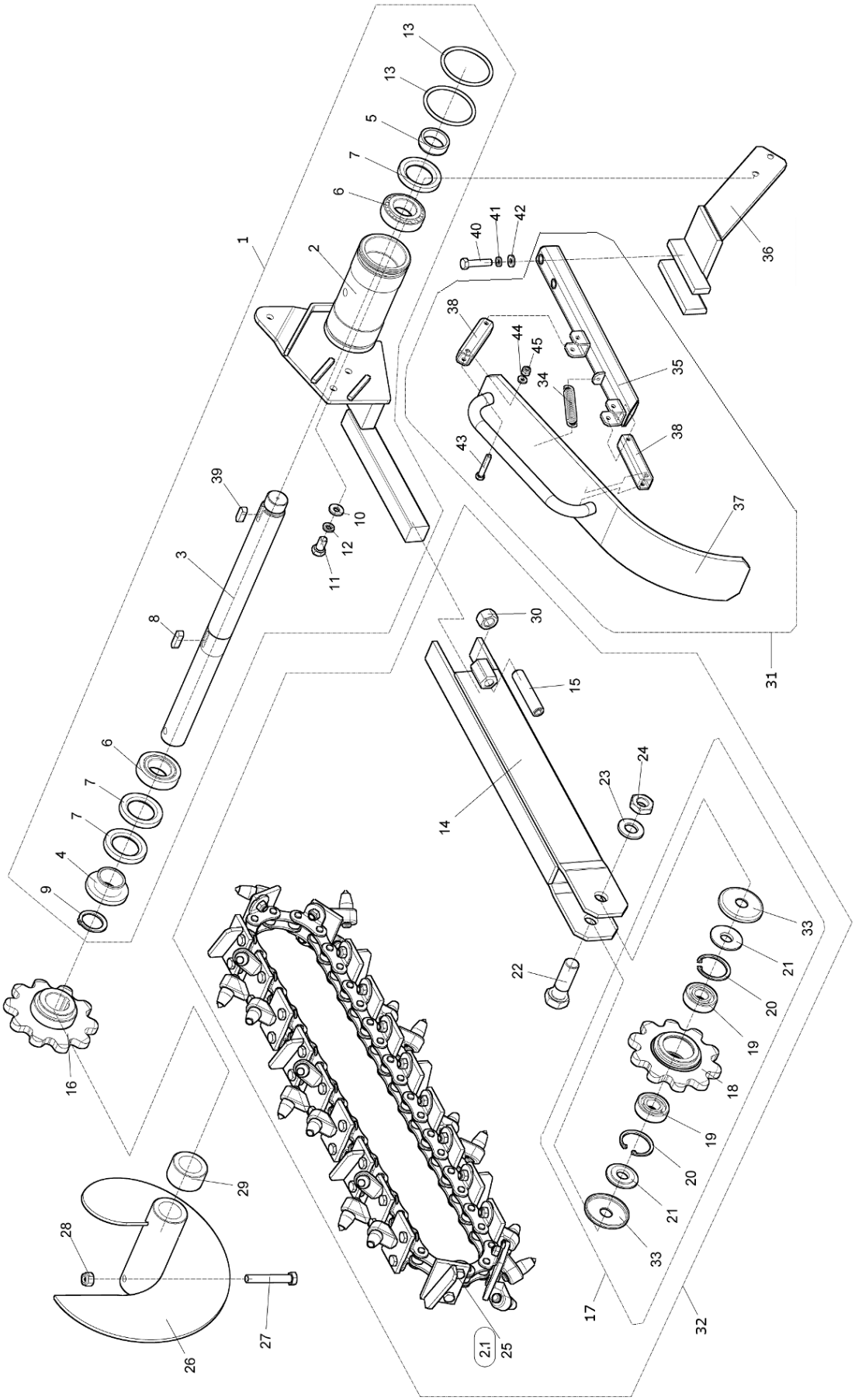
1
2
3
4
5
6
7
8
9
10
11
12
13
14
15
16
17
18
19
20
21
22
23
24
25
2,1
26
27
28
29
30
31
32
33
34
35
36
37
38
39
40
41
42
43
44
45

02	Rameno řetězu 50-100 Kettenarm Chain arm				LASKI 05/2020
1	**2**	**3**	**4**	**TR 50**	
31	Kryt řetězu 50 Deckel Cover	DR 00145	-	1	
32	Rameno - sestava 50 Arm - Baugruppe Arm - Group	DR 00386	-	1	
33	Krytka Kettenradkappe Sprocket cap	DR 00292	-	2	
34	Pružina TZ 2,8x17x55 Feder Spring	001 057	-	1	
35	Nosník 40,50 Stütze Console	DR 00330	-	1	
36	Držák krytu Halter Holder	DR 00365	-	1	
37	Kryt pohyblivý Beweglicher Deckel Cover movable	DR 00353	-	1	
38	Jekl Jeklen Steel profiles	DR 00360	-	2	
39	Pero 8x7x25 Feder Feather	002 494	-	1	
40	Šroub M8x40 Schraube Screw	001 188	-	2	
41	Podložka 8 Unterlage Washer	000 786	-	2	
42	Podložka 8,4 Unterlage Washer	000 037	-	2	
43	Šroub M6x40 Schraube Screw	001 934	-	5	
44	Podložka 6,4 Unterlage Washer	000 036	-	5	
45	Matice M6 Mutter Nut	000 578	-	5	

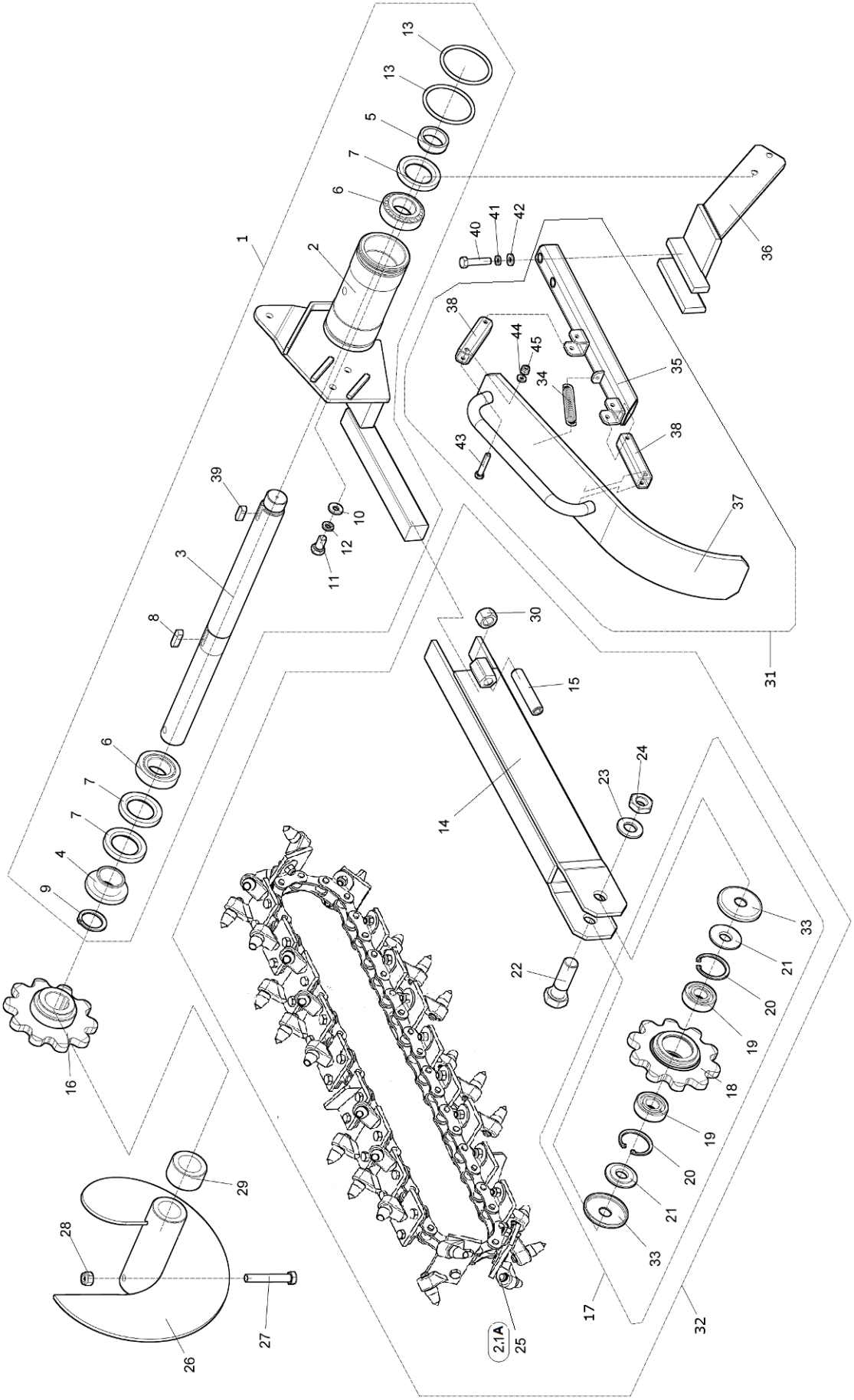
1
2
3
4
5
6
7
8
9
10
11
12
13
14
15
16
17
18
19
20
21
22
23
24
25
26
27
28
29
30
31
32
33
34
35
36
37
38
39
40
41
42
43
44
45
2.1A

02A	Rameno řetězu 50-120 Kettenarm Chain arm				LASKI 05/2020
1	2	3	4	TR 50	
1	Náboj Nabe Hub	DR 00085	-	1	
2	Rameno I Arm Arm	DR 00090	-	1	
3	Hřídel Welle Schaft	DR 00081	-	1	
4	Vložka Einsatz Insert	DR 00082	-	1	
5	Kroužek Ring Ring	DR 00083	-	1	
6	Ložisko 32 007 Lager Bearing	001 783	-	2	
7	Gufero GP 42x62x8 Dichtungsring Sealing ring	001 784	-	3	
8	Pero 8x7x30 Feder Feather	001 785	-	1	
9	Kroužek pojistný 35H Sicherungsring Retaining ring	001 459	-	1	
10	Podložka 10,5 Unterlage Washer	000 045	-	2	
11	Šroub M10x20 Schraube Screw	000 922	-	2	
12	Podložka 10 Unterlage Washer	000 820	-	2	
13	Kroužek „O“ Ring „O“ Ring „O“	001 786	-	2	
14	Rameno 50 Arm Arm	DR 00100	-	1	
15	Šroub M16x80 Schraube Screw	001 738	-	1	
16	Řetězka I Kettenrad Sprocket	DR 00110	-	1	
17	Řetězka Kettenrad Sprocket	DR 00290	-	1	
18	Řetězka II Kettenrad Sprocket	DR 00295	-	1	
19	Ložisko 6204 A 2RS Lager Bearing	001 134	-	2	
20	Pojistný kroužek 47D Sicherungsring Retaining ring	001 136	-	2	
21	Krytka vnitřní Innere Kappe Inside cap	DR 00291	-	2	
22	Šroub M20x65 Schraube Screw	001 787	-	1	
23	Podložka M20 Unterlage Washer	001 788	-	1	
24	Matice M20 Mutter Nut	001 789	-	1	
25A	Řetěz 21-50-120 Kette Chain	DR 02611	-	1	
26	Šnek Schnecke Auger	DR 00140	-	1	
27	Šroub M10x70 Schraube Screw	000 800	-	1	
28	Matice M10 Mutter Nut	000 801	-	1	
29	Kroužek šneku Ring Ring	DR 00143	-	1	
30	Matice M16 Mutter Nut	001 668	-	1	

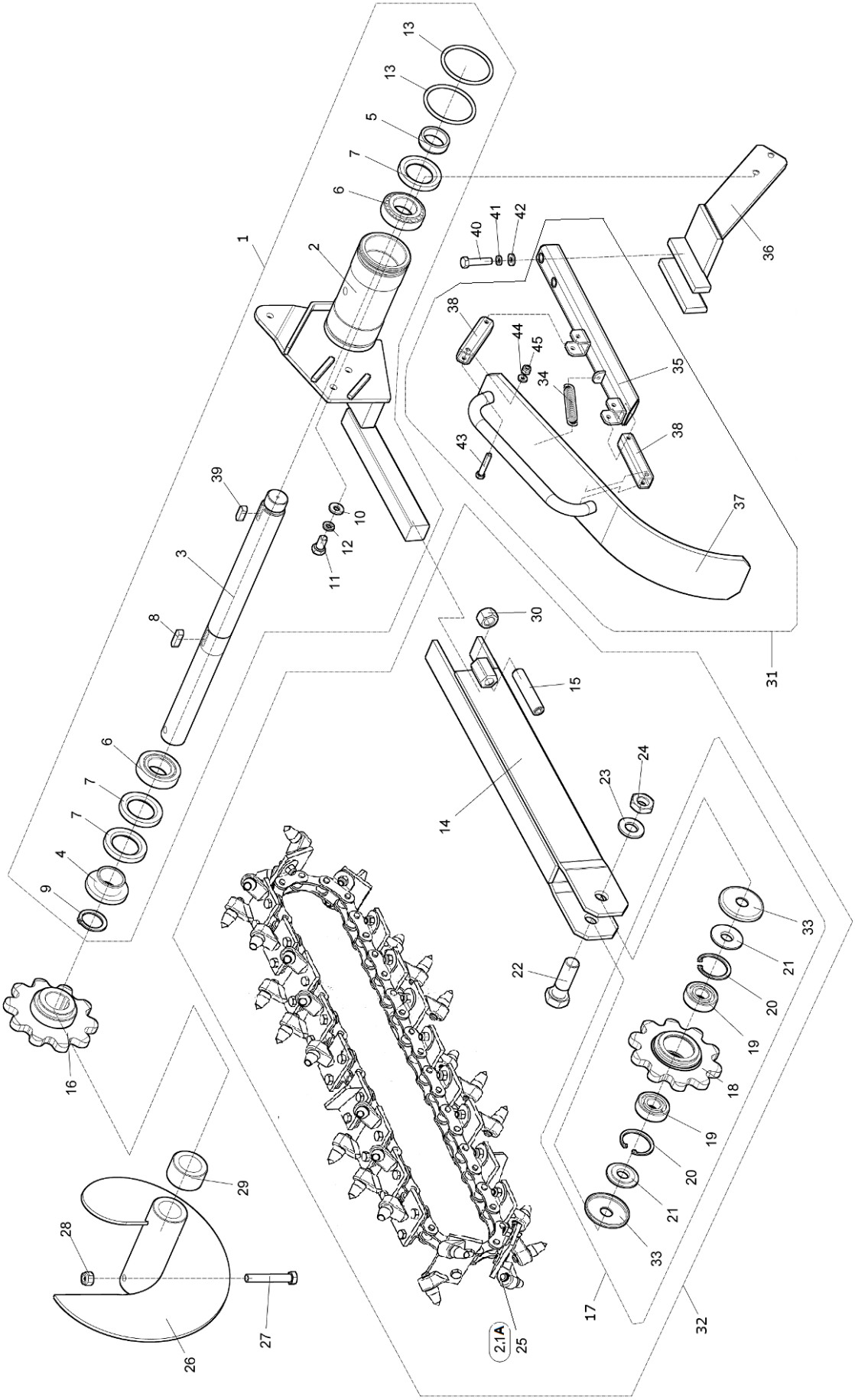
1
2
3
4
5
6
7
8
9
10
11
12
13
14
15
16
17
18
19
20
21
22
23
24
25
26
27
28
29
30
31
32
33
34
35
36
37
38
39
40
41
42
43
44
45
2,1A

02A	Rameno řetězu 50-120 Kettenarm Chain arm				LASKI 05/2020
1	2	3	4	TR 50	
31	Kryt řetězu 50 Deckel Cover	DR 00145	-	1	
32	Rameno - sestava 50 Arm - Baugruppe Arm - Group	DR 00386	-	1	
33	Krytka Kettenradkappe Sprocket cap	DR 00292	-	2	
34	Pružina TZ 2,8x17x55 Feder Spring	001 057	-	1	
35	Nosník 40,50 Stütze Console	DR 00330	-	1	
36	Držák krytu Halter Holder	DR 00365	-	1	
37	Kryt pohyblivý Beweglicher Deckel Cover movable	DR 00353	-	1	
38	Jekl Jeklen Steel profiles	DR 00360	-	2	
39	Pero 8x7x25 Feder Feather	002 494	-	1	
40	Šroub M8x40 Schraube Screw	001 188	-	2	
41	Podložka 8 Unterlage Washer	000 786	-	2	
42	Podložka 8,4 Unterlage Washer	000 037	-	2	
43	Šroub M6x40 Schraube Screw	001 934	-	5	
44	Podložka 6,4 Unterlage Washer	000 036	-	5	
45	Matice M6 Mutter Nut	000 578	-	5	

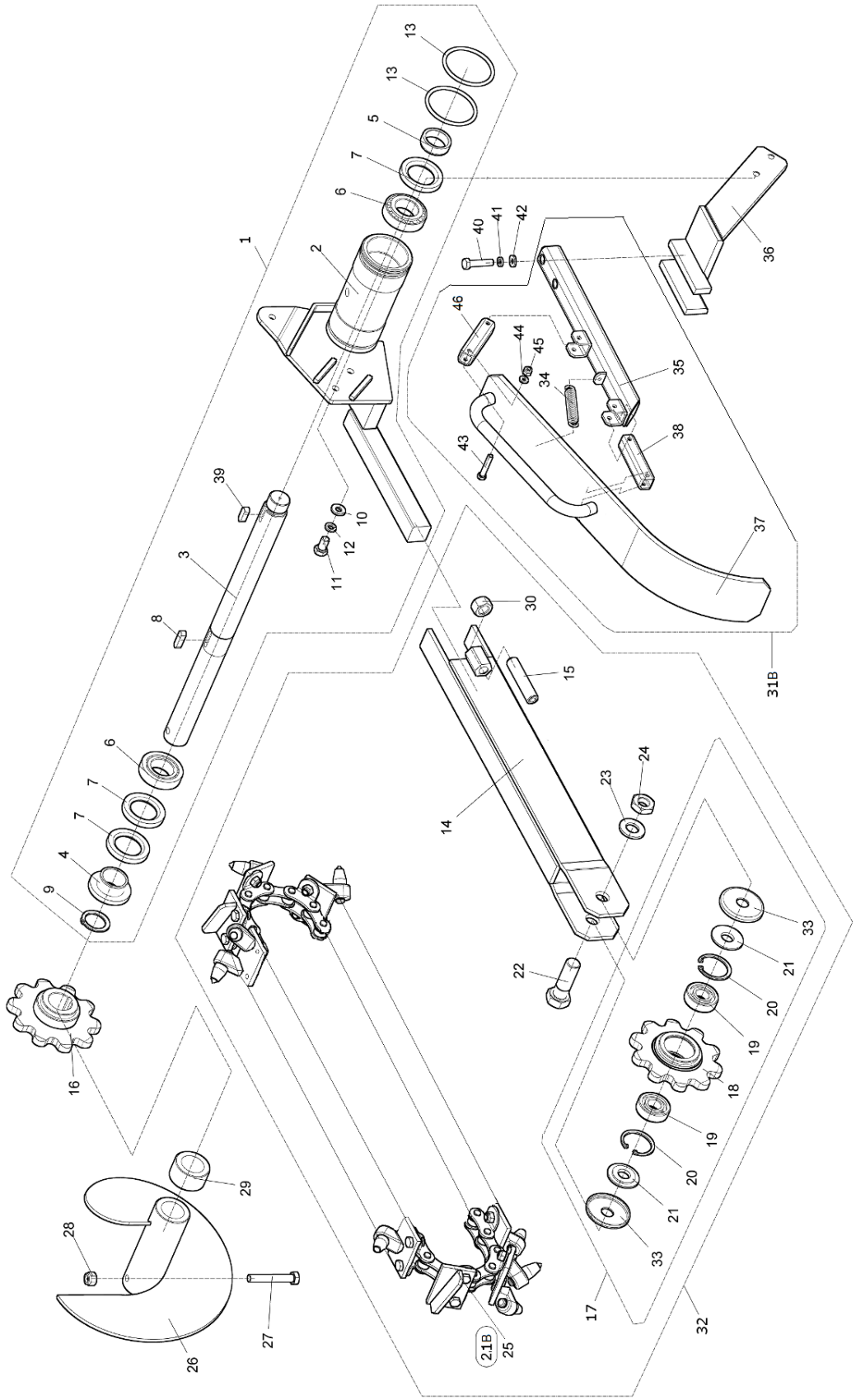
1
2
3
4
5
6
7
8
9
10
11
12
13
14
15
16
17
18
19
20
21
22
23
24
25
21B
26
27
28
29
30
31B
32
33
34
35
36
37
38
39
40
41
42
43
44
45
46

02B	Rameno řetězu 60-100 Kettenarm Chain arm				LASKI 05/2020
1	2	3	4	TR 50	
1	Náboj Nabe Hub	DR 00085	-	1	
2	Rameno I Arm Arm	DR 00090	-	1	
3	Hřídel Welle Schaft	DR 00081	-	1	
4	Vložka Einsatz Insert	DR 00082	-	1	
5	Kroužek Ring Ring	DR 00083	-	1	
6	Ložisko 32 007 Lager Bearing	001 783	-	2	
7	Gufero GP 42x62x8 Dichtungsring Sealing ring	001 784	-	3	
8	Pero 8x7x30 Feder Feather	001 785	-	1	
9	Kroužek pojistný 35H Sicherungsring Retaining ring	001 459	-	1	
10	Podložka 10,5 Unterlage Washer	000 045	-	2	
11	Šroub M10x20 Schraube Screw	000 922	-	2	
12	Podložka 10 Unterlage Washer	000 820	-	2	
13	Kroužek „O“ Ring „O“ Ring „O“	001 786	-	2	
14	Rameno 60 Arm Arm	DR 00650	-	1	
15	Šroub M16x80 Schraube Screw	001 738	-	1	
16	Řetězka I Kettenrad Sprocket	DR 00110	-	1	
17	Řetězka Kettenrad Sprocket	DR 00290	-	1	
18	Řetězka II Kettenrad Sprocket	DR 00295	-	1	
19	Ložisko 6204 A 2RS Lager Bearing	001 134	-	2	
20	Pojistný kroužek 47D Sicherungsring Retaining ring	001 136	-	2	
21	Krytka vnitřní Innere Kappe Inside cap	DR 00291	-	2	
22	Šroub M20x65 Schraube Screw	001 787	-	1	
23	Podložka M20 Unterlage Washer	001 788	-	1	
24	Matice M20 Mutter Nut	001 789	-	1	
25	Řetěz 27-60-100 Kette Chain	DR 02600	-	1	
26	Šnek Schnecke Auger	DR 00140	-	1	
27	Šroub M10x70 Schraube Screw	000 800	-	1	
28	Matice M10 Mutter Nut	000 801	-	1	
29	Kroužek šneku Ring Ring	DR 00143	-	1	
30	Matice M16 Mutter Nut	001 668	-	1	

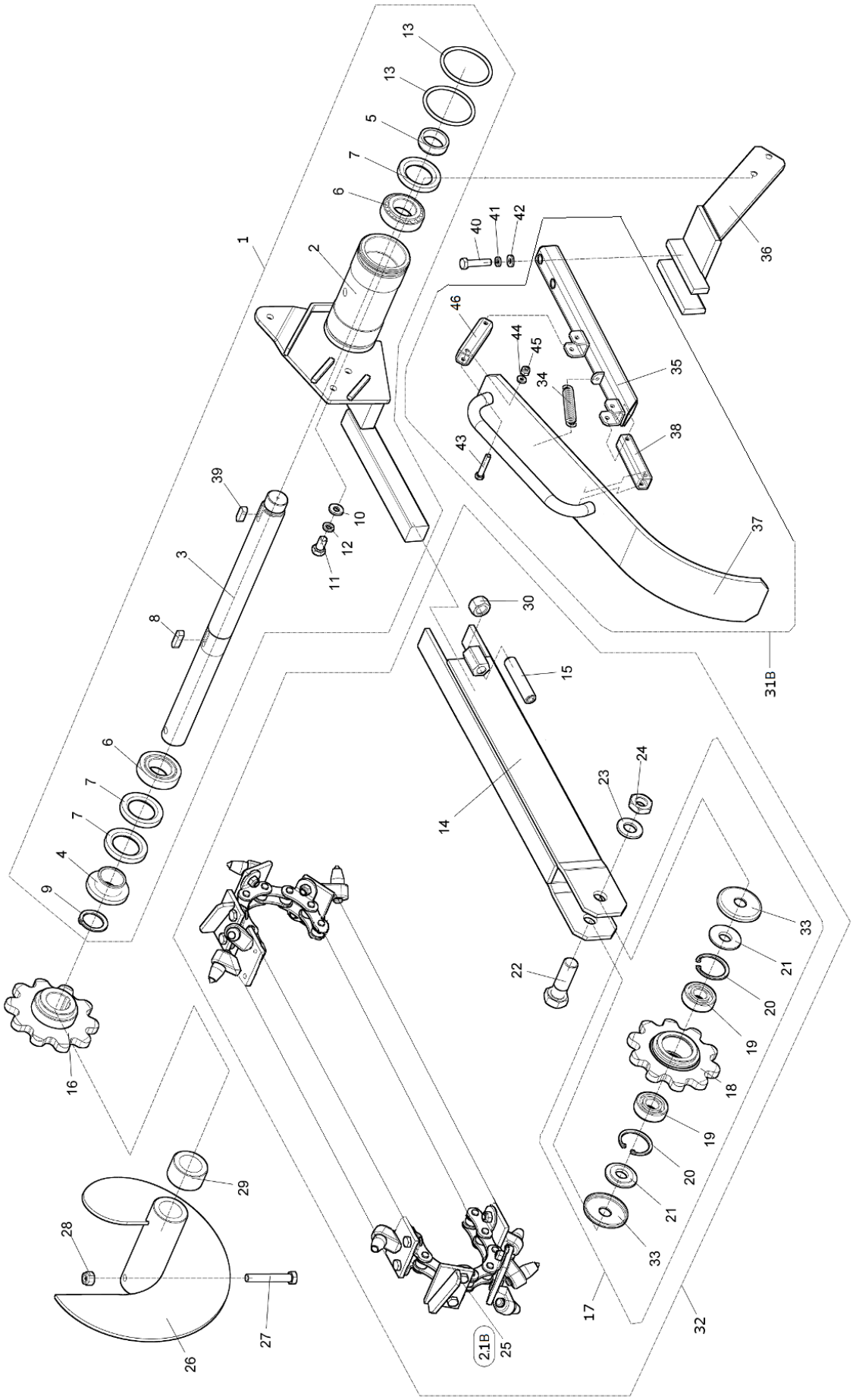
1
2
3
4
5
6
7
8
9
10
11
12
13
14
15
16
17
18
19
20
21
22
23
24
25
26
27
28
29
30
31B
32
33
34
35
36
37
38
39
40
41
42
43
44
45
46
2.1B

02B	Rameno řetězu 60-100 Kettenarm Chain arm				LASKI 05/2020
1	2	3	4	TR 50	
31B	Kryt řetězu 60 Deckel Cover	DR 00375	-	1	
32	Rameno - sestava 60 Arm - Baugruppe Arm - Group	DR 00387	-	1	
33	Krytka Kettenradkappe Sprocket cap	DR 00292	-	2	
34	Pružina TZ 2,8x17x55 Feder Spring	001 057	-	1	
35	Nosník 60 Stütze Console	DR 00338	-	1	
36	Držák krytu Halter Holder	DR 00365	-	1	
37	Kryt pohyblivý 60 Beweglicher Deckel Cover movable	DR 00380	-	1	
38	Jekl VI Jeklen Steel profiles	DR 00361	-	1	
39	Pero 8x7x25 Feder Feather	002 494	-	1	
40	Šroub M8x40 Schraube Screw	001 535	-	2	
41	Podložka 8 Unterlage Washer	000 786	-	2	
42	Podložka 8,4 Unterlage Washer	000 037	-	2	
43	Šroub M6x40 Schraube Screw	001 934	-	5	
44	Podložka 6,4 Unterlage Washer	000 036	-	5	
45	Matice M6 Mutter Nut	000 578	-	5	
46	Jekl Jeklen Steel profiles	DR 00360	-	1	

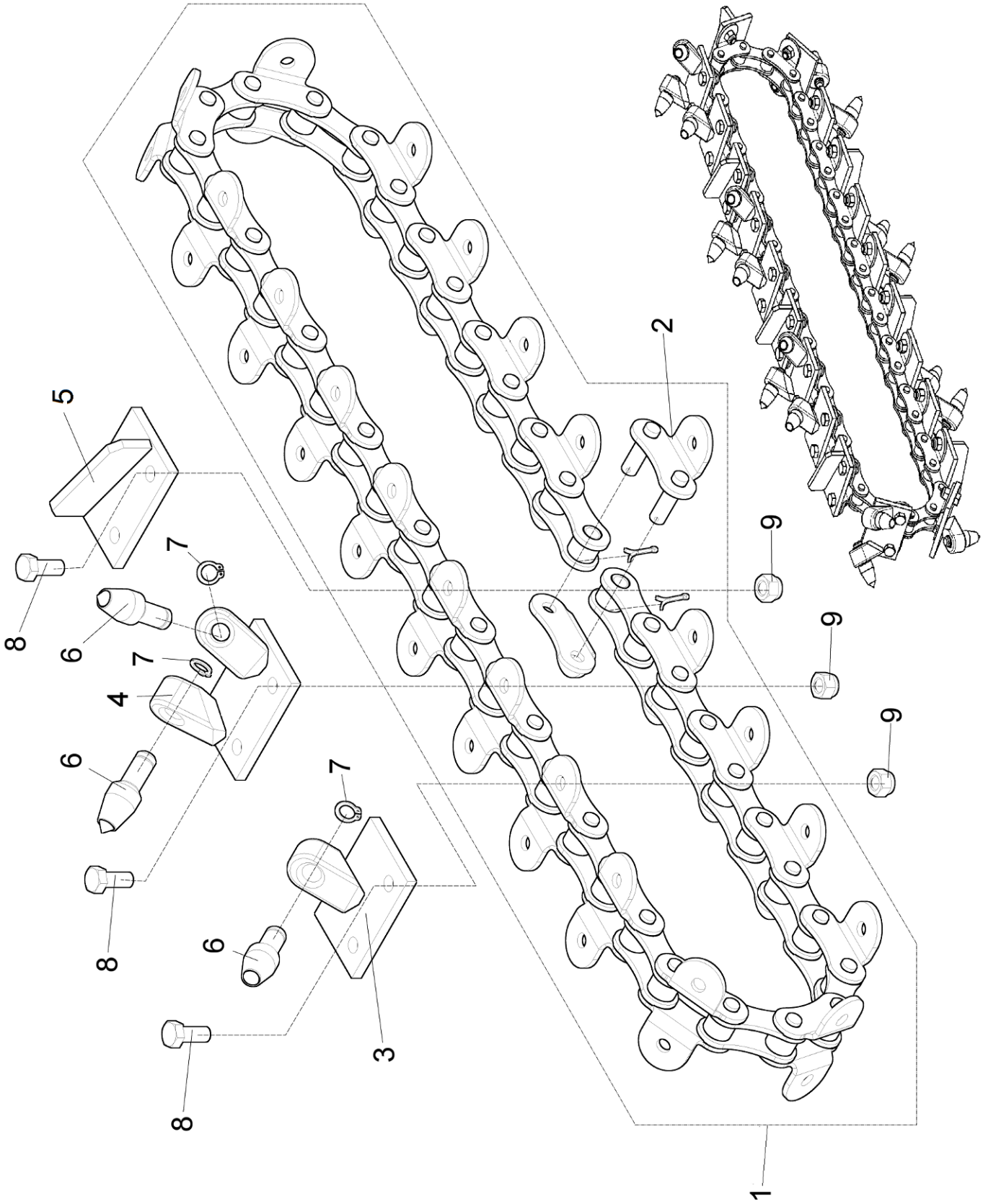
1
2
3
4
5
6
7
8
9

2.1	Řetěz 21-50-100 Kette Chain			LASKI 05/2020	
1	**2**	**3**	**4**	**TR 50**	
1	Řetěz válečkový patkový – 41 článků+spona Kette+Spange Chain+clip	002 516	-	1	
2	Spona řetězová Spange Clip	002 164	-	1	
3	Unašeč Mitnehmerscheibe Catch driver	DR 00120	-	7	
4	Unašeč oboustranný Mitnehmerscheibe Catch driver	DR 00126	-	7	
5	Unašeč lopatka Mitnehmerscheibe Catch driver	DR 00250	-	7	
6	Hrot Spitze Toe	100 879	-	21	
7	Kroužek pojistný Sicherheitsring Lock ring	001 737	-	21	
8	Šroub M8x20 Schraube Screw	000 644	-	42	
9	Matice M8 Mutter Nut	000 499	-	42	

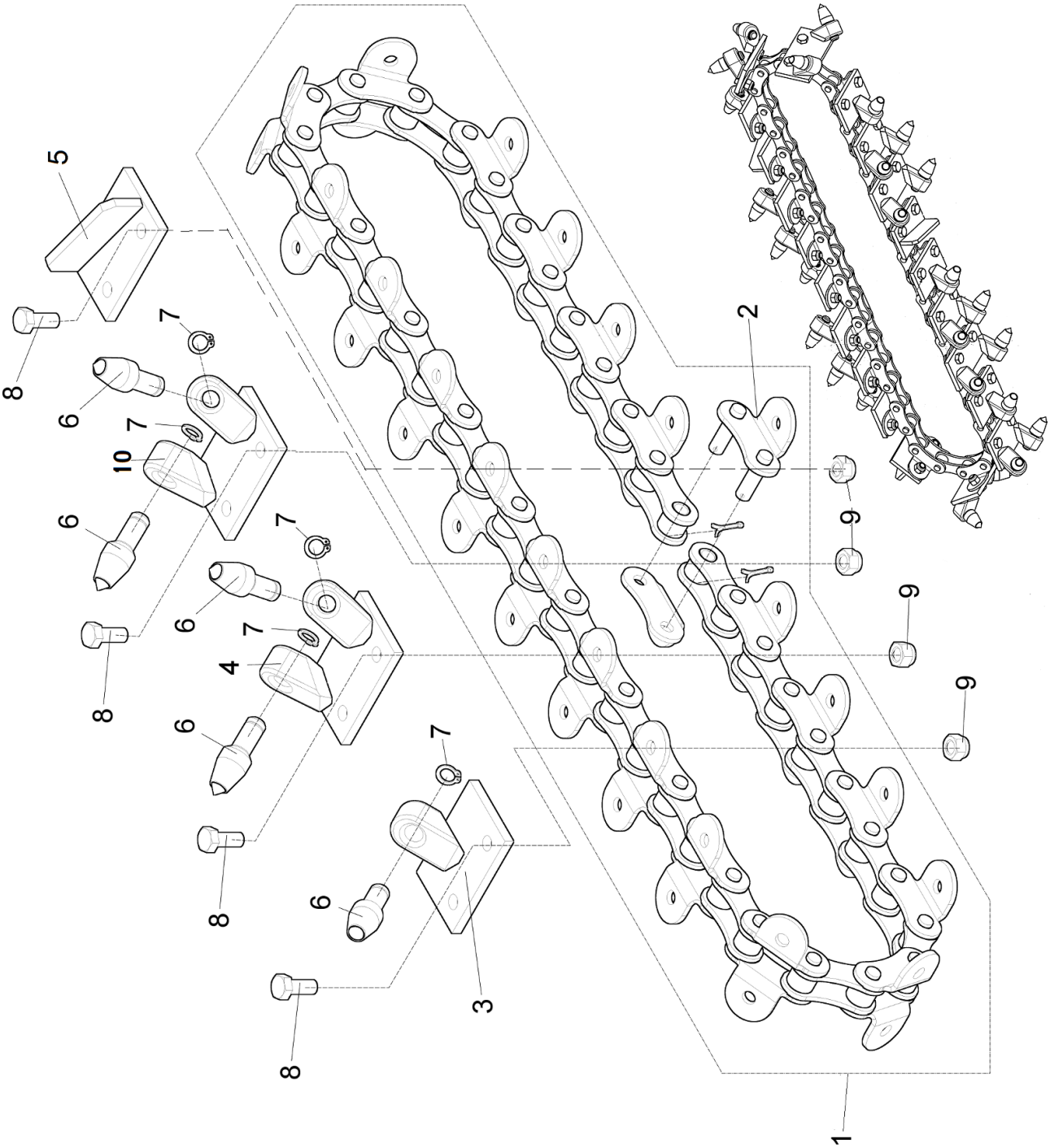
5
8
7
6
7
10
6
8
7
6
7
4
6
8
7
6
8
3
2
9
9
9
1

2.1 A	Řetěz 21-50-120 Kette Chain			LASKI 05/2020	
1	**2**	**3**	**4**	**TR 50**	
1	Řetěz válečkový patkový – 41 článků+spona Kette+Spange Chain+clip	002 516	-	1	
2	Spona řetězová Spange Clip	002 164	-	1	
3	Unašeč Mitnehmerscheibe Catch driver	DR 00120	-	6	
4	Unašeč oboustranný Mitnehmerscheibe Catch driver	DR 00126	-	6	
5	Unašeč lopatka Mitnehmerscheibe Catch driver	DR 00250	-	3	
6	Hrot Spitze Toe	100 879	-	30	
7	Kroužek pojistný Sicherheitsring Lock ring	001 737	-	30	
8	Šroub M8x20 Schraube Screw	000 644	-	42	
9	Matice M8 Mutter Nut	000 499	-	42	
10	Unašeč 120 Mitnehmerscheibe Catch driver	DR 02650	-	6	

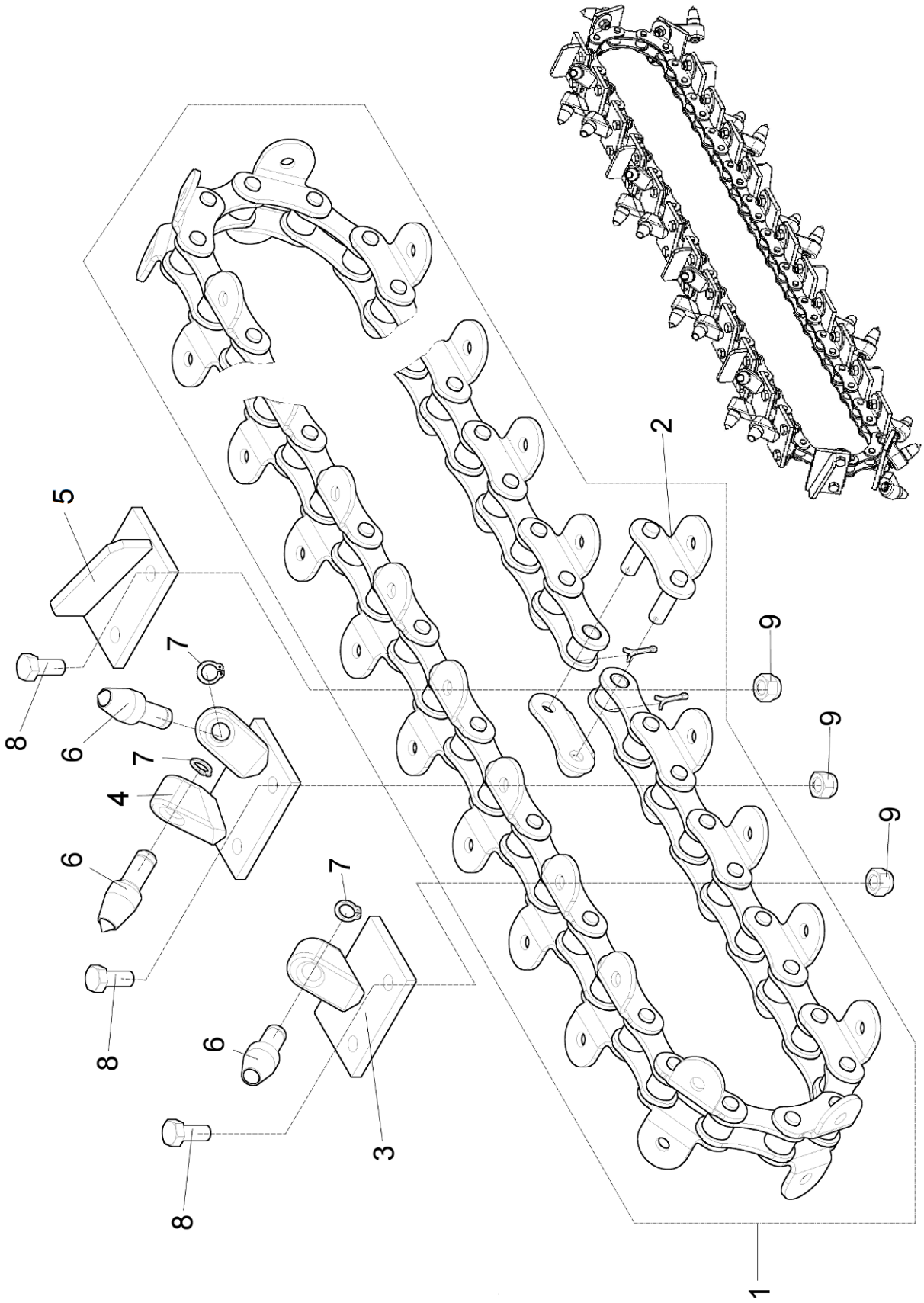
1
2
3
4
5
6
7
8
9

2.1 B	Řetěz 27-60-100 Kette Chain			LASKI 05/2020	
1	2	3	4	TR 50	
1	Řetěz válečkový patkový – 53 článků + spona Kette+Spange Chain-clip	001 998	-	1	
2	Spona řetězová Spange Clip	002 164	-	1	
3	Unašeč Mitnehmerscheibe Catch driver	DR 00120	-	9	
4	Unašeč oboustranný Mitnehmerscheibe Catch driver	DR 00126	-	9	
5	Unašeč lopatka Mitnehmerscheibe Catch driver	DR 00250	-	9	
6	Hrot Spitze Toe	100 879	-	27	
7	Kroužek pojistný Sicherheitsring Lock ring	001 737	-	27	
8	Šroub M8x20 Schraube Screw	000 644	-	54	
9	Matice M8 Mutter Nut	000 499	-	54	

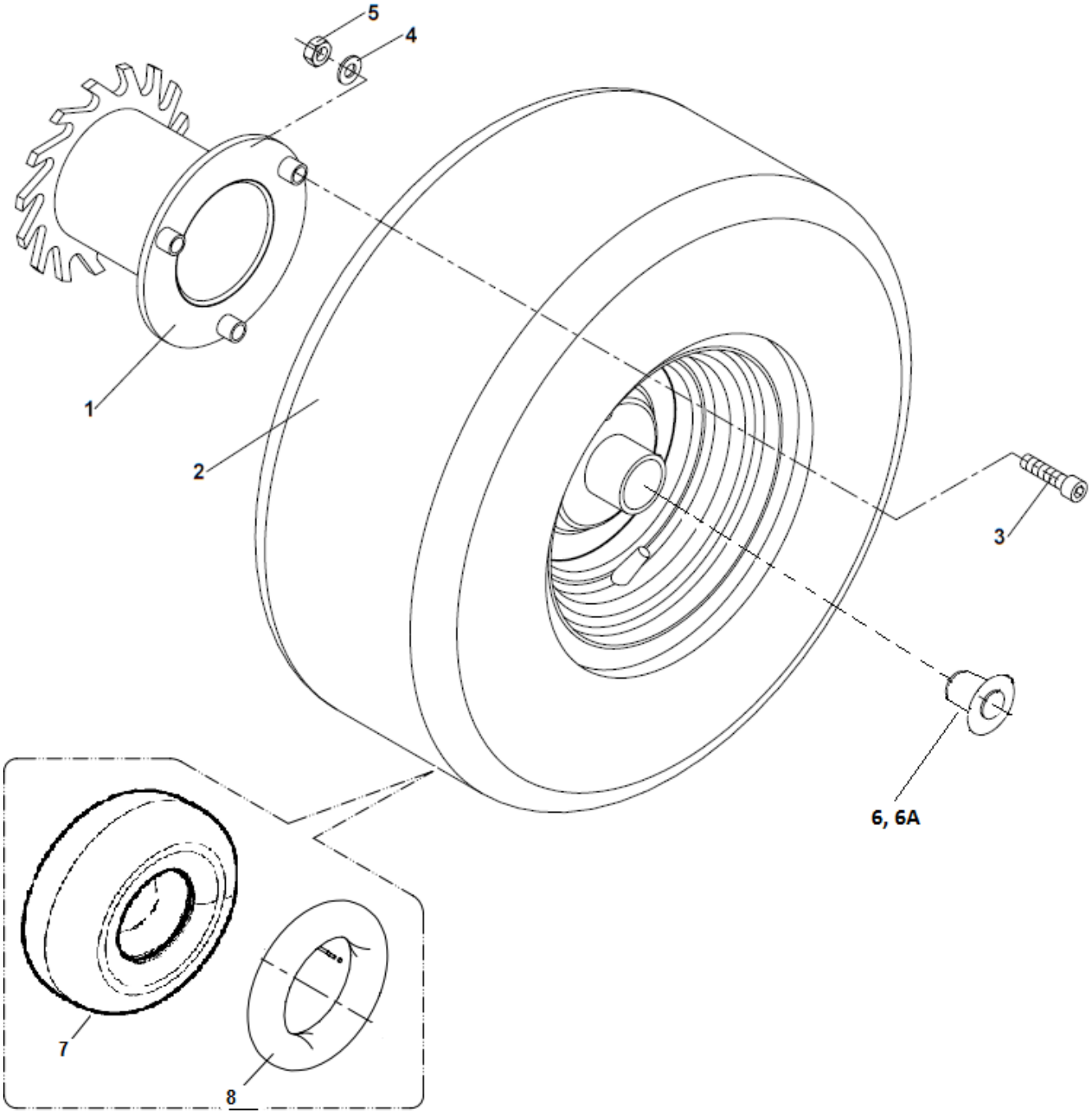
5
4
1
2
3
6, 6A
7
8

03	Kolo pravé Rad rechts Wheel right				LASKI 05/2020
1	**2**	**3**	**4**	**TR 50**	
1	Brzdový buben pravý Bremstrommel rechts Brake drum right	DR 00200	-	1	
2	Kolo 15x6,00/6“ Rad Wheel	DR 00208	-	1	
3	Šroub M8x30 Schraube Screw	000 940	-	3	
4	Podložka 8,4 Unterlage Washer	000 037	-	3	
5	Matice M8 Mutter Nut	000 499	-	3	
6	Pouzdro kola 21/31,5 Radbuchse Wheel bushing	DR 00393	-	2	
6A	Pouzdro kola 21/36 Radbuchse Wheel bushing	DR 00394	-	2	
7	Plášť 15/6.00/6“ Reifen Tube	005 192	-	1	
8	Duše 4.50/6“ Luftschlauch Air tube	005 190	-	1	

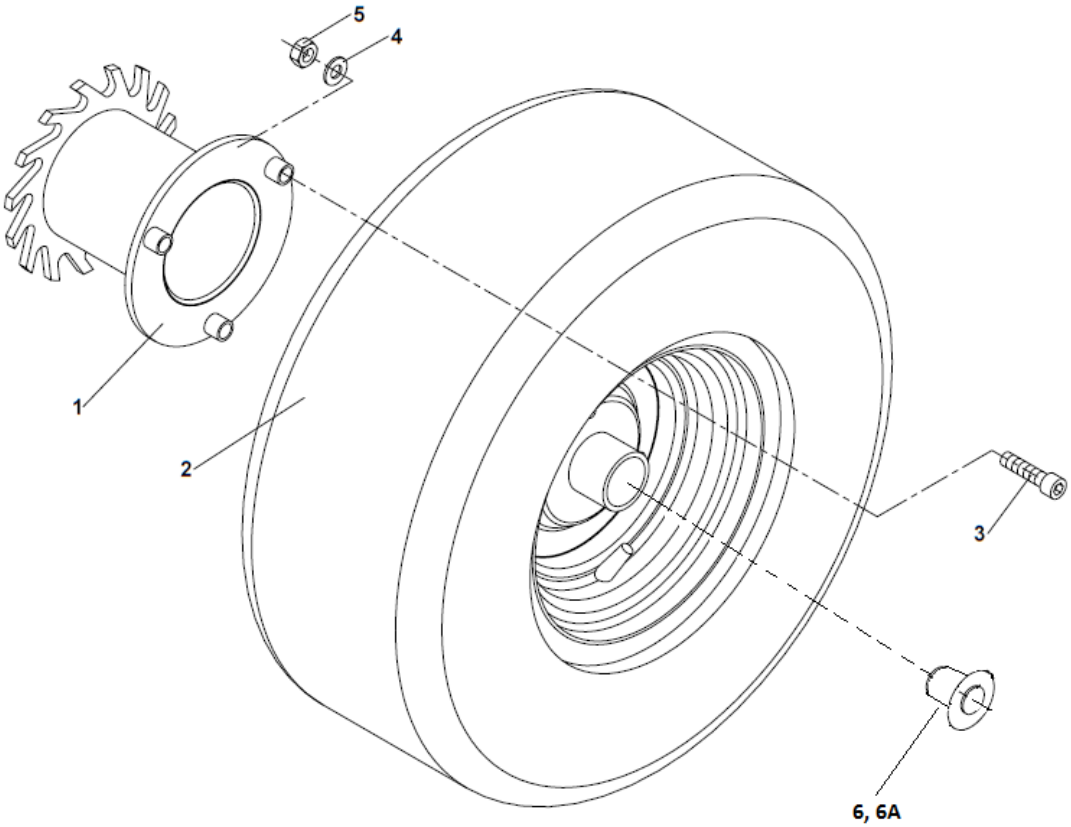
5
4
1
2
3
6, 6A

04	Kolo levé Rad links Wheel left			LASKI 05/2020	
1	**2**	**3**	**4**	**TR 50**	
1	Brzdový buben levý Bremstrommel links Brake drum left	DR 00201	-	1	
2	Kolo 15x6,00/6“ Rad Wheel	DR 00208	-	1	
3	Šroub M8x30 Schraube Screw	000 940	-	3	
4	Podložka 8,4 Unterlage Washer	000 037	-	3	
5	Matice M8 Mutter Nut	000 499	-	3	
6	Pouzdro kola 21/31,5 Radbuchse Wheel bushing	DR 00393	-	2	
6A	Pouzdro kola 21/36 Radbuchse Wheel bushing	DR 00394	-	2	

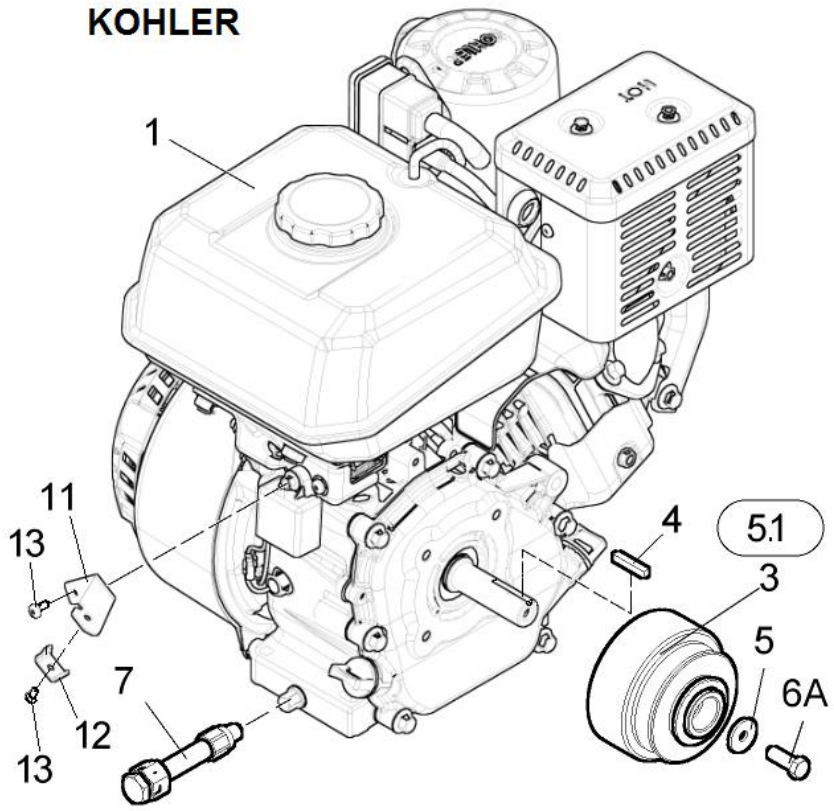
KOHLER
1
11
13
12
13
7
4
5.1
3
5
6A

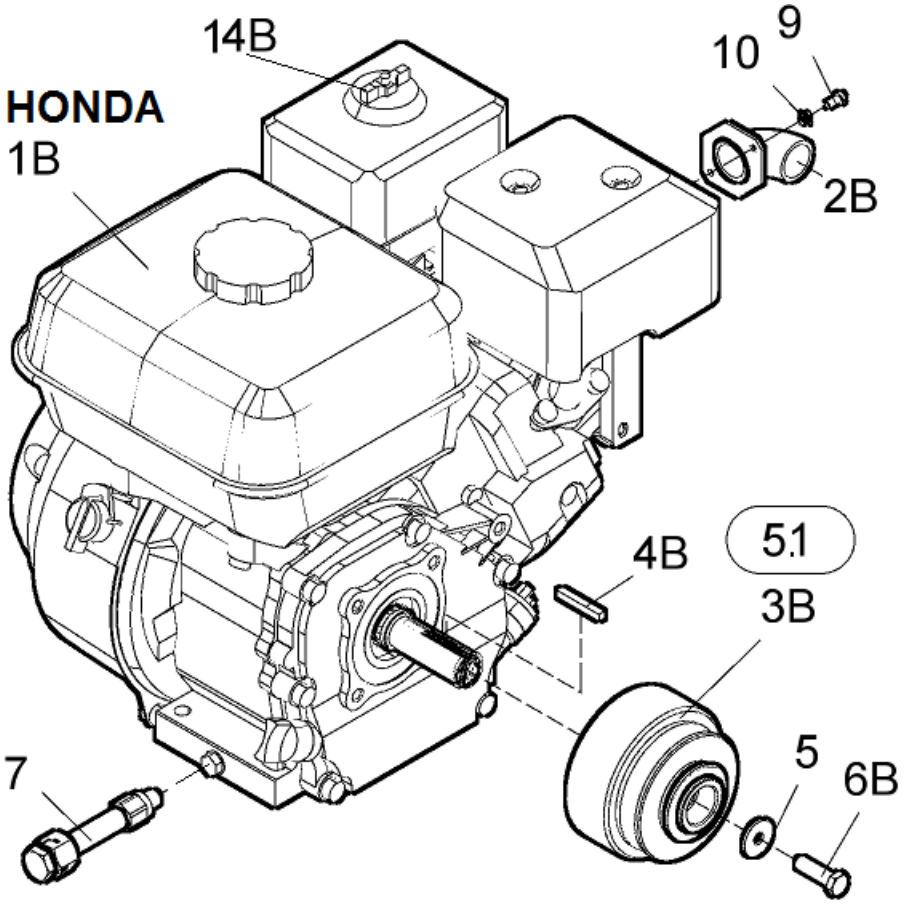
14B
HONDA
1B
10
9
2B
4B
5.1
3B
7
5
6B

05	Motor Motor Engine				LASKI 05/2020
1	**2**	**3**	**4**	**TR 50**	
1	Motor KOHLER CH270 Motor Engine	106 410	-	1	
1B	Motor HONDA GX 200 SX4 Motor Engine	002 172	-	1	
2B	Deflektor HONDA Deflektor Deflector	002 070	-	1	
3	Rozběhová spojka Ø19(Kohler) Anlaufkupplung Starting clutch	S 000 005	-	1	
3B	Rozběhová spojka Ø20(Honda) Anlaufkupplung Starting clutch	S 000 006	-	1	
4	Pero 4,763x5x30 Feder Feather	V 300 025	-	1	
4B	Pero Feder Feather	001 061	-	1	
5	Podložka 8,4/24/2 Unterlage Wasfer	000 702	-	1	
6A	Šroub 5/16x1 UNF Schraube Screw	000 552	-	1	
6B	Šroub M8x30 Schraube Screw	000 827	-	1	
7	Nástavec Ansatz Adapter	DR 00265	-	1	
9	Šroub M4x10 Schraube Screw	000 180	-	2	
10	Podložka M4 vějíř. Unterlage Wasfer	-	-	2	
11	Držák bowdenu Halter Holder	DR 01281	-	1	
12	Úchyt bowdenu Halter Holder	000 107	-	1	
13	Šroub M5x10 Schraube Screw	001 526	-	2	
14B	Vzduchový filtr – Honda GX 200 Luftfilter Air filter	102 666	-	1	

TR 50 5.1

05/2020

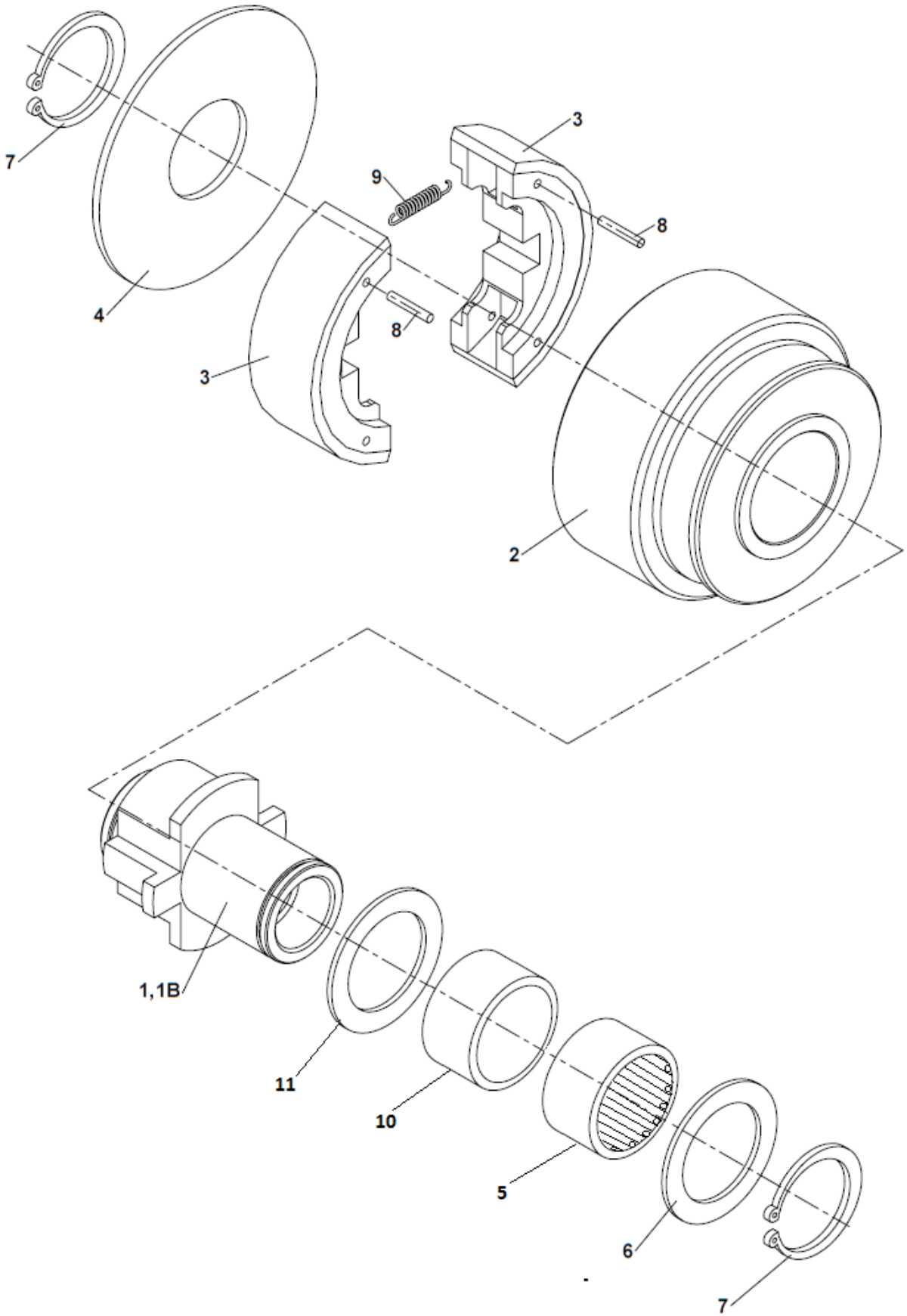

5.1	Rozběhová spojka Anlaufkupplung Starting clutch			LASKI 05/2020	
1	**2**	**3**	**4**	**TR 50**	
1	Náboj Ø19 Nabe Hub	S 008 000	-	1	
1B	Náboj Ø20 Nabe Hub	S 012 000	-	1	
2	Řemenice Remenscheibe Pulley	S 009 000	-	1	
3	Čelist Bremsbacke Brake shoe	S 003 000	-	2	
4	Víčko Deckel Cover	S 004 000	-	1	
5	Ložisko HK 4020.2RS Lager Bearing	004 446	-	1	
6	Kroužek Ring Ring	S 010 000	-	1	
7	Kroužek pojistný 35H Sicherheitsring Lock ring	001 459	-	2	
8	Kolík 3x28 Stift Pin	000 470	-	4	
9	Pružina TZ 1,8/12,2/34 Feder Spring	000 471	-	2	
10	Kroužek vnitřní IR 35x40x20 Ring Ring	004 447	-	1	
11	Kroužek 2 Ring Ring	S 014 000	-	1	

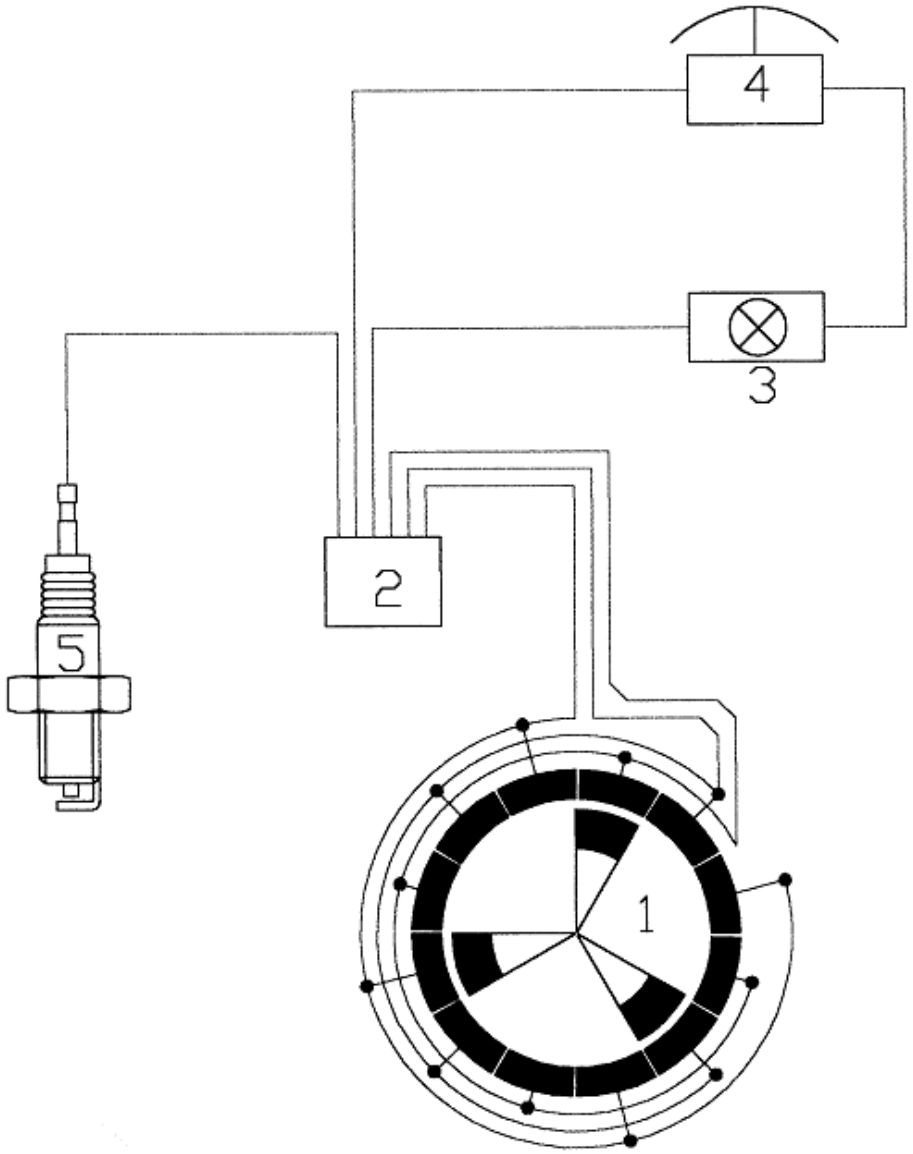

1 - alternátor
2 - regulátor/zapalování
3 - čidlo tlaku oleje
4 - vypínač - bezpečnostní páka
5 - zapalovací svíčka

Autor: LASKI, s.r.o.
798 17 Smržice 263
Czech Republic

www.laski.cz

05/2020